PRETUL

A

No.	Código	Clave	Descripción
1	943705	R1-ROTI-20P	Tornillo Especial Izquierdo M6x16
2	943706	R2-ROTI-20P	Broquero 3/8
3	943707	R3-ROTI-20P	Caja de Engrane
4	943708	R3-ROTI-20P	Seguro de Caja
5	943709	R5-ROTI-20P	Arandela de Presión Ø 4
6	943710	R6-ROTI-20P	Engrane de Motor
7	943711	R7-ROTI-20P	Motor 18VCD
8	943712	R8-ROTI-20P	Seguro de Caja
9	943713	R9-ROTI-20P	Pantalla de Engrane
10	943714	R10-ROTI-20P	Luz de LED
11	943715	R11-ROTI-20P	Inductor
12	943716	R12-ROTI-20P	Botón de Cambios
13	943717	R13-ROTI-20P	Interruptor
14	943718	R14-ROTI-20P	Conector Rápido
17	943719	R17-ROTI-20P	Palanca de cambio de velocidades
18	943720	R18-ROTI-20P	Guía de Palanca
19	943721	R19-ROTI-20P	Carcasa Izquierda/ Derecha
20	943722	R20-ROTI-20P	Tornillo M3x12
21	ACC	R21-ROTI-20P	Cinta
22	ACC	R22-ROTI-20P	Tornillo M3x12
23	ACC	R23-ROTI-20P	Base de cargador
24	ACC	R24-ROTI-20P	Batería 12 VCD
25	ACC	R25-ROTI-20P	Cargador

A

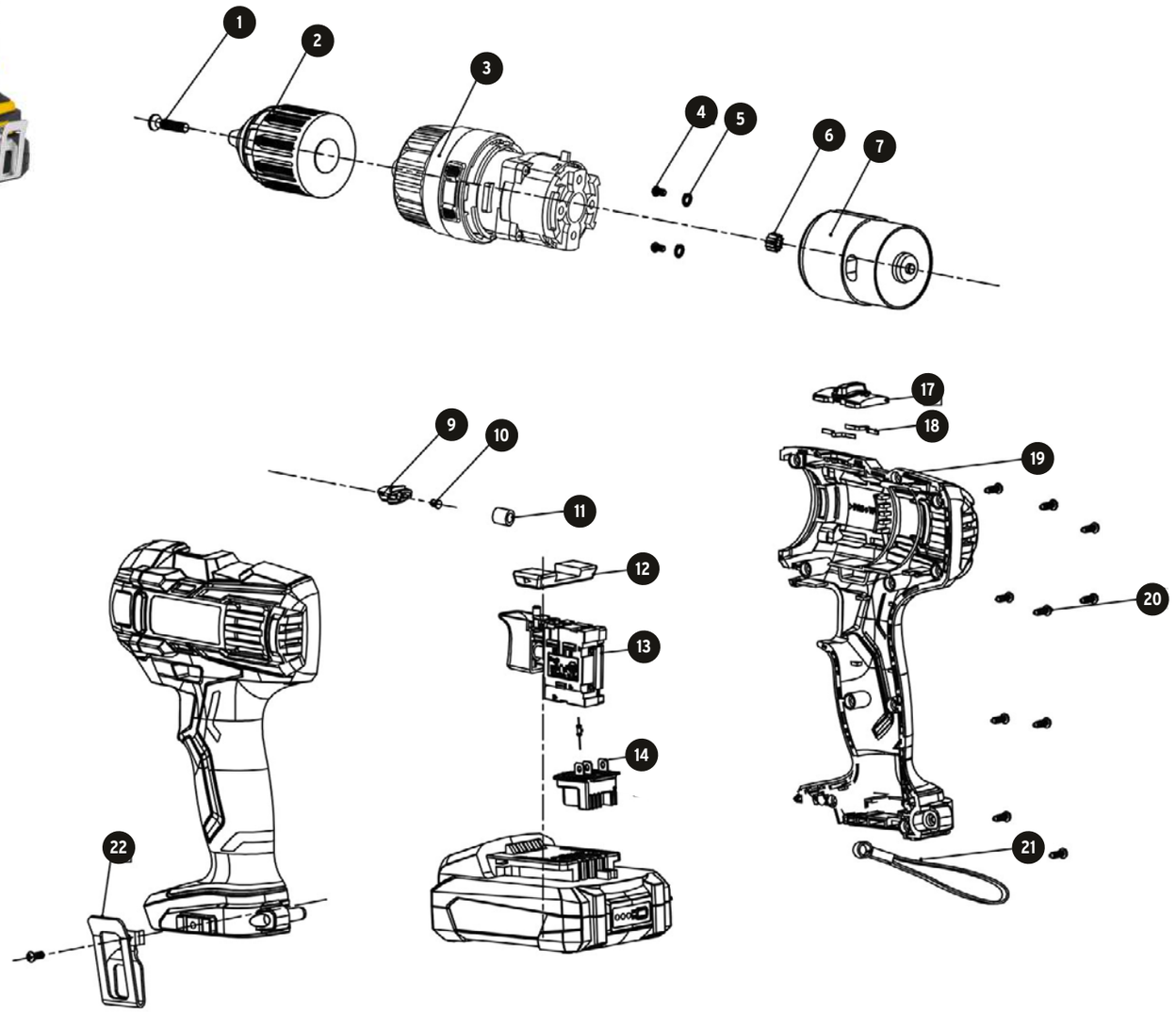

Línea de comunicación directa
CENTRO DE SERVICIO AUTORIZADO TRUPER
800-018-7873 En México