TRUPER

CÓDIGO: **100954** CLAVE: **ROU-A3**

Router (Rebajadora) 1200W, 1-3/4 HP, TRUPER PRO

- Motor de 1,200 W, montado sobre balero de bolas para mayor vida útil y mejor desempeño
- Velocidad variable con 7 niveles
- Ajuste fino para control de profundidad
- Mangos antiderrapantes para mayor control para el operador
- Base ajustable para mejor control de la profundidad de corte
- Guía paralela para corte preciso
- De uso profesional, ideal para trabajar en madera
- Circuito con protección contra sobrecarga
- Puerto para extracción de polvo compatible con aspiradoras plásticas de 3, 4, 5, y 6 gal marca Truper

Operación a dos manos

Puerto para extracción

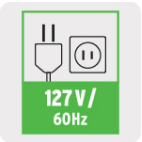

Certificaciones y garantías

- Cumple la norma: NOM-003-SCFI

GARANTIA • WARRANTY • 3 • YEAR • AÑOS

NOM · ANCE

Especificaciones

Potencia	1 3/4 HP (1,200 W)
Velocidad variable (7 niveles)	19,000 - 32,000 rpm
Collet	1/4", 15/64" y 5/16"
Tensión / Frecuencia	127 V / 60 Hz
Consumo	9 A
Capacidad de ajuste de profundidad	0 - 2" (50 mm)
Topes de profundidad	6
Máxima capacidad de broca	1 9/16" (40 mm)
Dimensiones (Base x Alto x Fondo)	26 cm x 26 cm x 11 cm

D.R. © Truper S.A. de C.V. 2025 | Todos los derechos reservados.

Prohibida su reproducción o divulgación total o parcial así como su uso o aprovechamiento sin autorización escrita de Truper, S.A de C.V.

Especificaciones

Ciclo de trabajo	30 minutos de trabajo por 15 minutos de descanso. Máximo diario 3 horas
Peso	2.6 kg
Empaque individual	Caja
Inner	1
Master	4
Pallet	96

País de Origen

Fabricado en China bajo las estrictas especificaciones de GRUPO TRUPER

Incluye

Mordazas (collet) 1/4" y 15/64" y 5/16"
Guía paralela
Guía copiadora
Llave
2 Varillas para guía paralela
Extractor de polvo
Adaptador para aspiradora
Punta para cortes
Tope de profundidad
2 Tornillos de fijación
Carbones de repuesto

Refacciones y/o accesorios disponibles en catálogo (no incluidas)

Código	Clave	Descripción
101380	CB-ROU-A3	Bolsa con 2 carbones de repuesto para ROU-A3, TRUPER
101863	INT-ROU-A3	Interruptor de repuesto para ROU-A3, Truper
101864	LL-ROU-A3	Llave para ROU-A3, TRUPER
101865	BASE-ROU-A3	Base para ROU-A3, TRUPER
101866	GUIA-ROU-A3	Guía paralela para ROU-A3, TRUPER
101867	COL14-ROU-A3	Collet de 1/4" para ROU-A3, TRUPER

D.R. © Truper S.A. de C.V. 2025 | Todos los derechos reservados.
Prohibida su reproducción o divulgación total o parcial así como su uso o aprovechamiento sin autorización escrita de Truper, S.A de C.V.

Imagenes complementarias

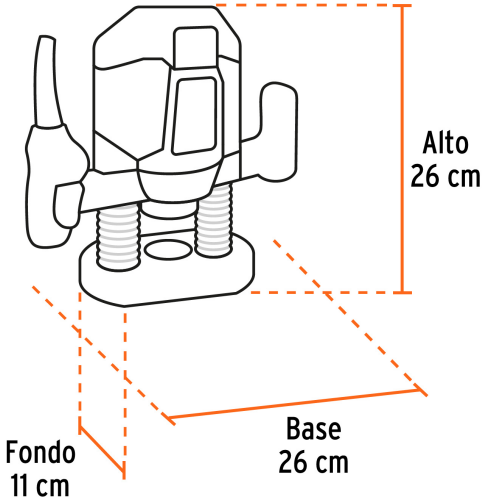

D.R. © Truper S.A. de C.V. 2025 | Todos los derechos reservados.
Prohibida su reproducción o divulgación total o parcial así como su uso o aprovechamiento sin autorización escrita de Truper, S.A de C.V.