CÓDIGO: **101796** CLAVE: **SME-10B**

Sierra de mesa 10", 2-1/2 HP (1900 W), con base, Truper

- Mesa de trabajo más amplia fabricada de aluminio fundido
- Tubo para recolección de polvo
- Guía paralela para cortes precisos y guía de inglete
- Sistema antirretroceso para brindar mayor seguridad
- Incluye base (soporte) para mayor estabilidad con tacones plásticos antiderrapantes y disco de carburo de tungsteno de 36 dientes

Madera

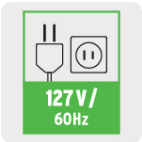

Certificaciones y garantías

- Cumple la norma NOM-003-SCFI

Especificaciones

Potencia	2 1/2 HP (1,900 W)
Velocidad	5,000 rpm
Capacidad máxima de corte a 90°	3 1/4" (8.2 cm)
Capacidad máxima de corte a 45°	2 1/4" (5.7 cm)
Capacidad máxima de corte izquierda / derecha	20" (50 cm) / 27 5/32" (69 cm)
Eje	5/8" (16 mm)
Disco para madera	Diámetro 10" | 36 dientes
Mesa de trabajo sin extensiones	29 1/2" x 25" (75 x 64 cm)
Altura de mesa	33" (84 cm)
Escala para inglete	45° izquierda y derecha
Tensión / Frecuencia	127 V / 60 Hz
Consumo	15 A
Ciclo de trabajo	50 minutos de trabajo por 20 minutos de descanso. Máximo 6 horas

D.R. © Truper S.A. de C.V. 2025 | Todos los derechos reservados.

Prohibida su reproducción o divulgación total o parcial así como su uso o aprovechamiento sin autorización escrita de Truper, S.A de C.V.

Especificaciones

Dimensiones (Base x Alto x Fondo)	75 cm x 84 cm x 64 cm
Peso	23 kg
Empaque individual	Caja
Pallet	3
Inner	1

País de Origen

Fabricado en China bajo las estrictas especificaciones de GRUPO TRUPER

Incluye

Disco de carburo de tungsteno de 36 dientes

Barre de empuje

Imagenes complementarias

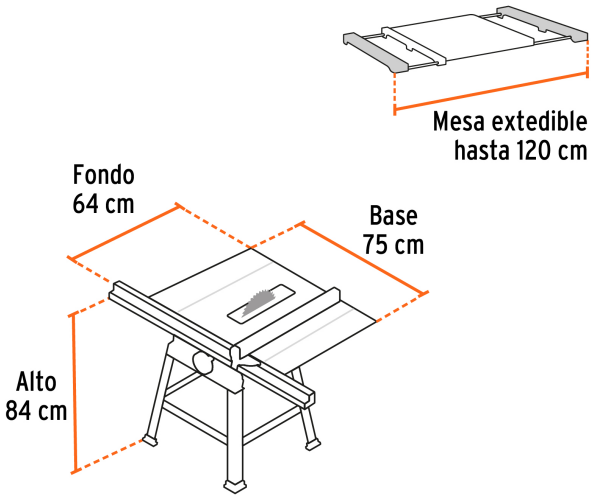

D.R. © Truper S.A. de C.V. 2025 | Todos los derechos reservados.

Prohibida su reproducción o divulgación total o parcial así como su uso o aprovechamiento sin autorización escrita de Truper, S.A de C.V.