TRUPER

CÓDIGO: **12015** CLAVE: **5C**

Cepillo para carpintero #5 base estriada, Truper

- Cuerpo fundido de hierro nodular para alto desempeño
- Mango de madera resistente a impactos
- Perilla y manija en acabado natural
- Cuchillas de acero SK2 para mayor durabilidad al filo
- Espesor de chuchilla: **1.8 mm**

Especificaciones

Número	5
Ancho de corte	2" (50 mm)
Largo	14" (35 cm)
Peso	2.2 kg
Empaque individual	Caja
Pallet	180
Inner	1
Master	10

País de origen

Fabricado en China bajo las estrictas especificaciones de GRUPO TRUPER

Incluye

2 Cuchillas de acero SK2

Refacciones y/o accesorios disponibles en catálogo (no incluidas)

Código	Clave	Descripción
12033	CU-C4/5	Cuchilla para cepillo de carpintero # 4 y # 5, Truper
12042	CCU-C4/5	Cuchilla y contra para cepillo de carpintero # 4 y # 5

D.R. © Truper S.A. de C.V. 2025 | Todos los derechos reservados.

Prohibida su reproducción o divulgación total o parcial así como su uso o aprovechamiento sin autorización escrita de Truper, S.A de C.V.

Refacciones y/o accesorios disponibles en catálogo (no incluidas)

Código	Clave	Descripción
12047	MG-MACE	Manija de repuesto para cepillos de carpintero, Truper
12051	MGPE-CE	Perilla de madera para cepillos de carpintero, Truper

Imagenes complementarias

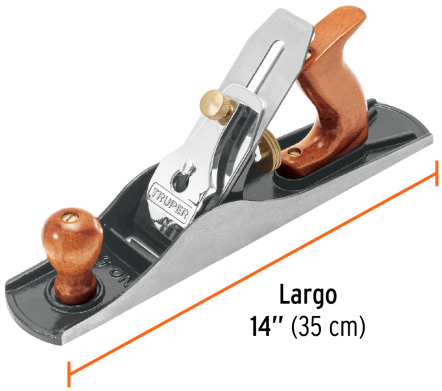

EMPAQUE INDIVIDUAL

Peso: 2.58 kg (5.7 lb)

D.R. © Truper S.A. de C.V. 2025 | Todos los derechos reservados.

Prohibida su reproducción o divulgación total o parcial así como su uso o aprovechamiento sin autorización escrita de Truper, S.A de C.V.

Imagenes complementarias

EMPAQUE INNER

Contiene: 1 piezas

Peso: 2.7 kg (6 lb)

EMPAQUE MASTER

Contiene: 10 inner (10 piezas)

Peso: 27.76 kg (61.2 lb)

D.R. © Truper S.A. de C.V. 2025 | Todos los derechos reservados.

Prohibida su reproducción o divulgación total o parcial así como su uso o aprovechamiento sin autorización escrita de Truper, S.A de C.V.