TRUPER

CÓDIGO: **16611** CLAVE: **ROU-NX2**

Router (Rebajadora) 1800W, 2-1/2 HP, TRUPER INDUSTRIAL

- Motor de 1,800 W, montado sobre balero de bolas para mayor vida útil y mejor desempeño
- Balero con refuerzo metálico para mayor durabilidad
- Velocidad variable con 6 niveles
- Ajuste fino para control de profundidad y arranque suave
- Mangos antiderrapantes para mayor control para el operador
- Guía paralela para corte preciso
- Carbones expuestos
- Arranque suave para mayor control del usuario
- De uso industrial, ideal para trabajar en madera
- Botón de operación continuo
- Circuito con protección contra sobrecarga
- Puerto para extracción de polvo compatible con aspiradoras plásticas de 3, 4, 5, y 6 gal marca Truper

Operación a dos manos

Puerto para extracción

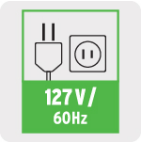

Certificaciones y garantías

- Cumple la norma: NOM-003-SCFI

GARANTIA • WARRANTY • 5 • YEAR • AÑOS

NOM · ANCE

Especificaciones

Potencia	2 1/2 HP (1,800 W)
Velocidad variable (6 niveles)	8,000 - 23,000 rpm
Collet	1/2” y 1/4"
Tensión / Frecuencia	127 V / 60 Hz
Consumo	14.2 A
Capacidad de ajuste de profundidad	0 - 2 1/8" (55 mm)

D.R. © Truper S.A. de C.V. 2025 | Todos los derechos reservados.

Prohibida su reproducción o divulgación total o parcial así como su uso o aprovechamiento sin autorización escrita de Truper, S.A de C.V.

Especificaciones

Topes de profundidad	8
Máxima capacidad de broca	2 1/4" (57 mm)
Dimensiones (Base x Alto x Fondo)	32 cm x 32 cm x 12 cm
Ciclo de trabajo	50 minutos de trabajo por 20 minutos de descanso. Máximo diario 6 horas
Peso	6.2 kg
Empaque individual	Caja
Inner	1
Master	2
Pallet	48

País de origen

Fabricado en China bajo las estrictas especificaciones de GRUPO TRUPER

Incluye

- Guía paralela
- Llave
- 2 Varillas para guía paralela
- Collet 1/2" y 1/4"
- Carbones de repuesto

Refacciones y/o accesorios disponibles en catálogo (no incluidas)

Código	Clave	Descripción
18603	CB-ROU-NX2	Bolsa con 2 carbones de repuesto para ROU-NX2, TRUPER
101697	INT-ROU-N	Interruptor de repuesto para ROU-N, Truper
101698	BASE-ROU-N	Base para ROU-NX2 y ROU-N3, TRUPER
101699	GUIA-ROU-N	Guía paralela para ROU-NX3, ROU-NX2 y ROU-N3, TRUPER
101700	COL12-ROU-NX2	Collet de 1/2" para ROU-NX2, TRUPER
101701	COL14-ROU-NX2	Collet de 1/4" para ROU-NX2, TRUPER

D.R. © Truper S.A. de C.V. 2025 | Todos los derechos reservados.
Prohibida su reproducción o divulgación total o parcial así como su uso o aprovechamiento sin autorización escrita de Truper, S.A de C.V.

Imagenes complementarias

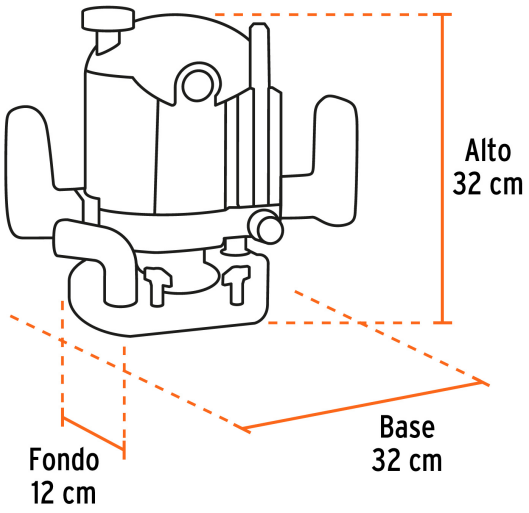

D.R. © Truper S.A. de C.V. 2025 | Todos los derechos reservados.

Prohibida su reproducción o divulgación total o parcial así como su uso o aprovechamiento sin autorización escrita de Truper, S.A de C.V.