CÓDIGO: **16848** CLAVE: **POLE-1000**

Polipasto eléctrico de 1000 kg, Truper

- Motor de 1500 W
- Levantamiento 12 m línea sencilla y 6 m línea doble
- Limitador de altura
- Cable de acero
- Control de mando con cable de 1.6 m
- Con gancho para línea sencilla y gancho tipo polea para línea doble forjados de acero
- Soportes de montaje

127 V / 60Hz

Certificaciones y garantías

- Cumple la norma: NOM-003-SCFI

GARANTÍA • WARRANTY 1 YEAR • AÑO

NOM · ANCE

Especificaciones

Potencia	1,500 W
Capacidad línea sencilla / doble	500 y 1,000 kg
Levantamiento línea sencilla / doble	12 m / 6 m
Apertura de gancho	21 mm
Diámetro de cable	5.6 mm
Dimensiones (Base x Alto x Fondo)	48 cm x 25 cm x 18 cm
Tensión / Frecuencia	127 V / 60 Hz
Consumo	13.1 A
Ciclo de trabajo	1 minuto de trabajo por 10 minutos de descanso. Máximo diario 3 horas
Peso	29 kg
Empaque individual	Caja
Pallet	24
Inner	1

D.R. © Truper S.A. de C.V. 2025 | Todos los derechos reservados.

Prohibida su reproducción o divulgación total o parcial así como su uso o aprovechamiento sin autorización escrita de Truper, S.A de C.V.

País de origen

Fabricado en China bajo las estrictas especificaciones de GRUPO TRUPER

Incluye

Gancho tipo polea

Imagenes complementarias

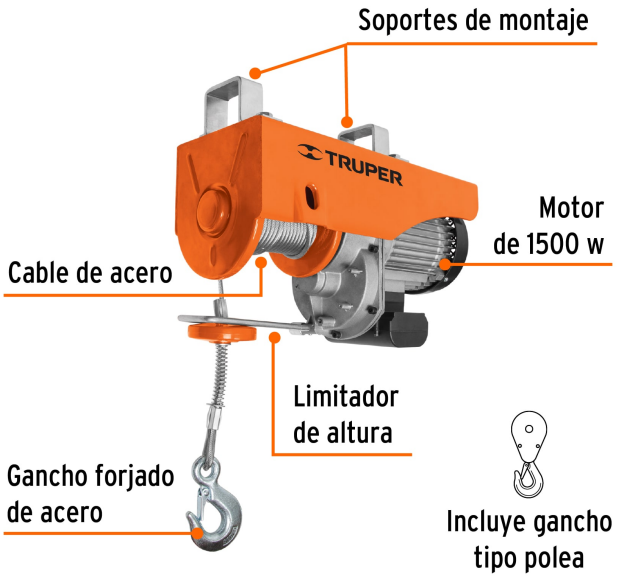

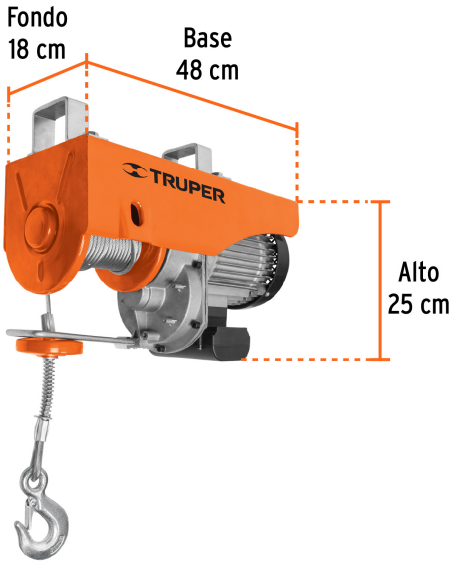

Línea doble
1000 kg

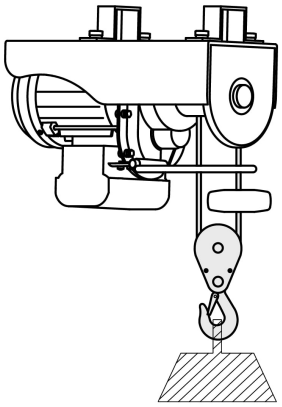

Línea sencilla
500 kg

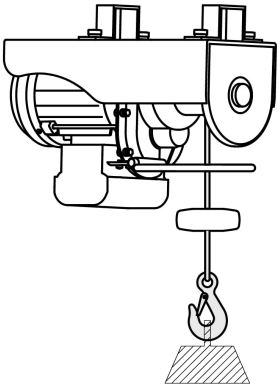

D.R. © Truper S.A. de C.V. 2025 | Todos los derechos reservados.

Prohibida su reproducción o divulgación total o parcial así como su uso o aprovechamiento sin autorización escrita de Truper, S.A de C.V.