HERMEX

CÓDIGO: **43026** CLAVE: **CEP-11JJ**

## Doble jaladera y perilla, Lugo mariposa, LB, HERMEX

- Juego de cerraduras doble jaladera con gatillo
- Cerrojos con llave al exterior y mariposa al interior
- Cilindros de latón para mayor durabilidad
- Para colocación en puertas con espesor de 1-3/8" a 1-3/4" (35 mm a 45 mm)

ALTA SEGURIDAD

ENTRADA PRINCIPAL

200,000 CICLOS Cierre y apertura

x5 Llave de puntos

## Certificaciones y garantías

GARANTIA • WARRANTY 25 YEAR • AÑOS

## Especificaciones

| | |
|---|---|
| **Función (instalación)** | Entrada Principal |
| **Acabado** | Latón brillante |
| **Ciclos (cierre y apertura)** | 200 000 |
| **Espesor de puerta** | 1-3/8" a 1-3/4" (35 mm a 45 mm) |
| **Dimensiones (alto x fondo)** | 29 x 6 cm |
| **Empaque individual** | Caja |
| **Pallet** | 96 |
| **Inner** | 1 |
| **Master** | 4 |

## País de origen

**Fabricado en China bajo las estrictas especificaciones de GRUPO TRUPER**

## Incluye

5 Llaves de puntos (Para hacer duplicados utilice la forja S13MKTP MG5)

D.R. © Truper S.A. de C.V. 2025 | Todos los derechos reservados.

Prohibida su reproducción o divulgación total o parcial así como su uso o aprovechamiento sin autorización escrita de Truper, S.A de C.V.

## Incluye

| |
|---|
| Tornillos para su instalación |
| Plantilla |

## Imagenes complementarias

# Alta Seguridad

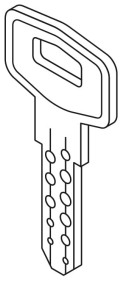

### Llave de Puntos

Las muescas que descifran la combinación pueden localizarse en la parte inferior, superior, izquierda o derecha, lo que dificulta la apertura con ganzúa.

**Mariposa**

**Interior**

**Llave**

**Exterior**

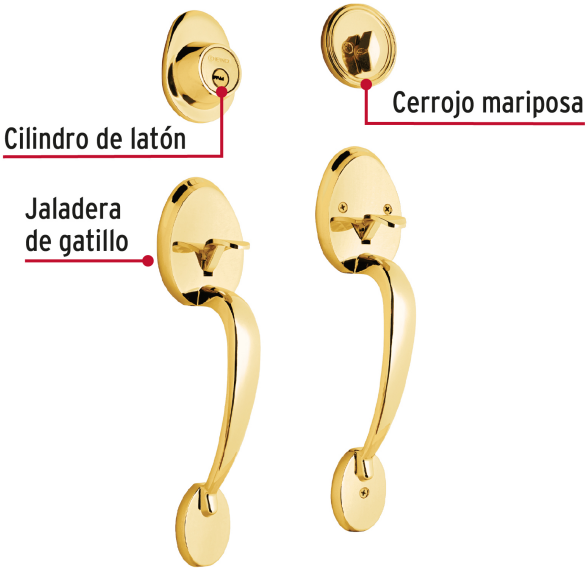


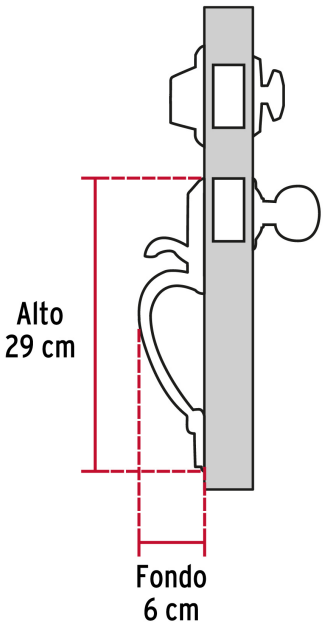


D.R. © Truper S.A. de C.V. 2025 | Todos los derechos reservados.

Prohibida su reproducción o divulgación total o parcial así como su uso o aprovechamiento sin autorización escrita de Truper, S.A de C.V.

## Imagenes complementarias

### EMPAQUE INDIVIDUAL

**Peso:** 2.04 kg (4.5 lb)

### EMPAQUE MASTER

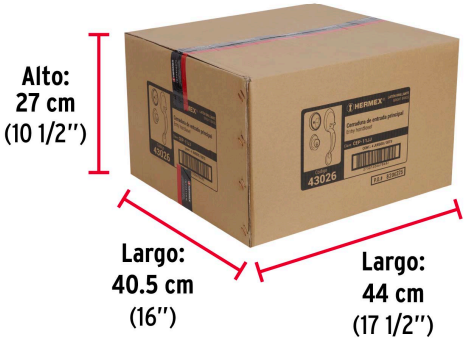


**Contiene:** 4 piezas

**Peso:** 8.82 kg (19.5 lb)

D.R. © Truper S.A. de C.V. 2025 | Todos los derechos reservados.

Prohibida su reproducción o divulgación total o parcial así como su uso o aprovechamiento sin autorización escrita de Truper, S.A de C.V.