HERMEX

CÓDIGO: **43027** CLAVE: **CEP-21JJ**

Doble jaladera y perilla, Lugo mariposa, LA, HERMEX

- Juego de cerraduras doble jaladera con gatillo
- Cerrojos con llave al exterior y mariposa al interior
- Cilindros de latón para mayor durabilidad
- Para colocación en puertas con espesor de 1-3/8" a 1-3/4" (35 mm a 45 mm)

ALTA SEGURIDAD

ENTRADA PRINCIPAL

200,000 CICLOS Cierre y apertura

x5 Llave de puntos

Certificaciones y garantías

GARANTIA • WARRANTY 25 YEAR • AÑOS

Especificaciones

Función (instalación)	Entrada Principal
Acabado	Latón antiguo
Ciclos (cierre y apertura)	200 000
Espesor de puerta	1-3/8" a 1-3/4" (35 mm a 45 mm)
Dimensiones (alto x fondo)	29 x 6 cm
Empaque individual	Caja
Inner	1
Master	4
Pallet	96

País de origen

Fabricado en China bajo las estrictas especificaciones de GRUPO TRUPER

Incluye

5 Llaves de puntos (Para hacer duplicados utilice la forja S13MKTP MG5)

D.R. © Truper S.A. de C.V. 2025 | Todos los derechos reservados.

Prohibida su reproducción o divulgación total o parcial así como su uso o aprovechamiento sin autorización escrita de Truper, S.A de C.V.

Incluye

Tornillos para su instalación
Plantilla

Imagenes complementarias

Alta Seguridad

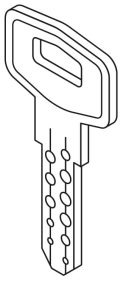

Llave de Puntos

Las muescas que descifran la combinación pueden localizarse en la parte inferior, superior, izquierda o derecha, lo que dificulta la apertura con ganzúa.

Mariposa

Interior

Llave

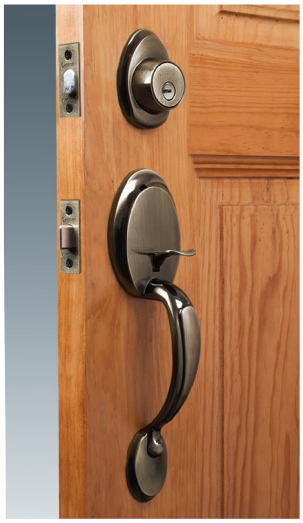

Exterior

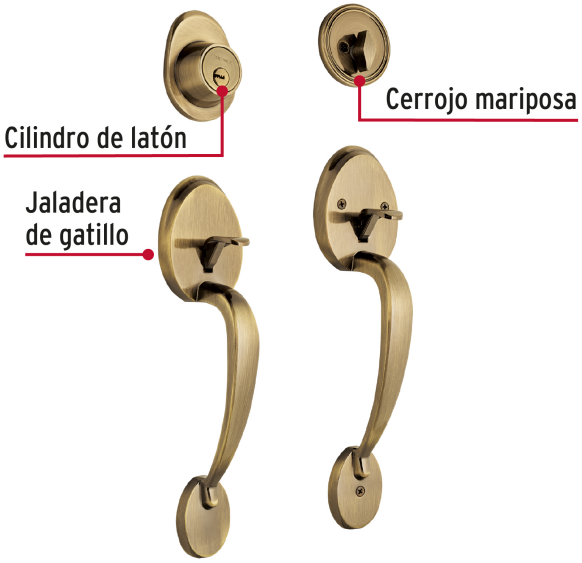

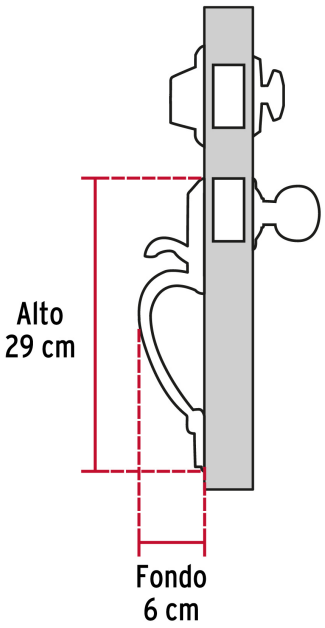

D.R. © Truper S.A. de C.V. 2025 | Todos los derechos reservados.

Prohibida su reproducción o divulgación total o parcial así como su uso o aprovechamiento sin autorización escrita de Truper, S.A de C.V.

Imagenes complementarias

EMPAQUE INDIVIDUAL

Peso: 2.02 kg (4.5 lb)

EMPAQUE MASTER

Contiene: 4 piezas

Peso: 8.8 kg (19.4 lb)

D.R. © Truper S.A. de C.V. 2025 | Todos los derechos reservados.

Prohibida su reproducción o divulgación total o parcial así como su uso o aprovechamiento sin autorización escrita de Truper, S.A de C.V.