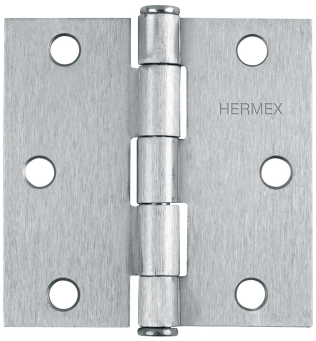

CÓDIGO: **43261** CLAVE: **BC-303P**

Bisagra cuadrada 3", satinado, cabeza plana, HERMEX

- Fabricada en acero con acabado satinado
- Perno suelto con cabeza plana
- 30% Mayor espesor que las marcas tradicionales
- Para uso en carpintería y en la industria mueblera

Cabeza plana

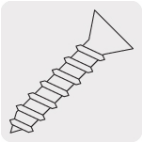
Incluye tornillería

Certificaciones y garantías

- Garantizado contra defectos de fabricación o mano de obra. La garantía se puede hacer válida con cualquier distribuidor de TRUPER

Especificaciones

Medida	3" (75 mm)
Espesor	2 mm
Número de orificios	6
Empaque individual	Caja
Pallet	8480
Inner	20
Master	160

País de origen

Fabricado en China bajo las estrictas especificaciones de GRUPO TRUPER

D.R. © Truper S.A. de C.V. 2025 | Todos los derechos reservados.

Prohibida su reproducción o divulgación total o parcial así como su uso o aprovechamiento sin autorización escrita de Truper, S.A de C.V.

Imagenes complementarias

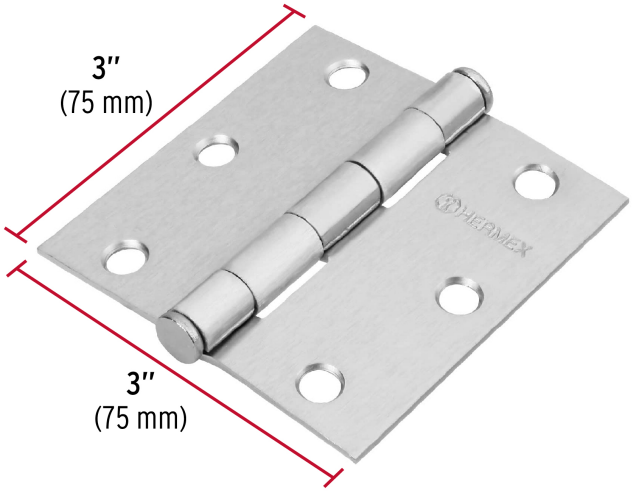

D.R. © Truper S.A. de C.V. 2025 | Todos los derechos reservados.

Prohibida su reproducción o divulgación total o parcial así como su uso o aprovechamiento sin autorización escrita de Truper, S.A de C.V.