CÓDIGO: **43489** CLAVE: **CS-95I**

Cerradura sobreponer, puerta corrediza, instala-fácil, izq.

- **Cilindro de latón sólido** con 5 pernos
- Cilindro exterior integrado que facilita su instalación
- Cerrojo tipo mordaza
- Cerrojo tipo mordaza
- Con placa metálica soldable
- Para colocación en puertas metálicas o de madera con espesor hasta de 1-1/2" (38 mm)

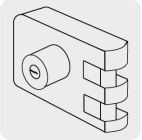

Certificaciones y garantías

Especificaciones

Modelo	Izquierda
Espesor de puerta	Hasta 38 mm
Tipo de puerta	Corredizas y abatibles
Empaque individual	Caja
Pallet	576
Inner	2
Master	24

País de origen

Fabricado en China bajo las estrictas especificaciones de GRUPO TRUPER

Incluye

2 Llaves tradicionales (Para hacer duplicados utilice la forja Y55)

Tornillos

D.R. © Truper S.A. de C.V. 2025 | Todos los derechos reservados.

Prohibida su reproducción o divulgación total o parcial así como su uso o aprovechamiento sin autorización escrita de Truper, S.A de C.V.

Incluye

Chapetón
Placa soldable
Plantilla

Imagenes complementarias

Apertura de las puertas

A las puertas se les denomina derecha o izquierda de acuerdo al lado hacia el cual abren, existen cerraduras para **puertas derechas** y para **puertas izquierdas,** para evitar que la cerradura quede de cabeza.

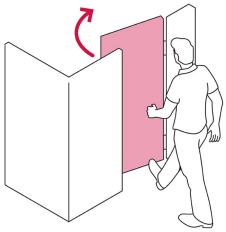

DERECHA

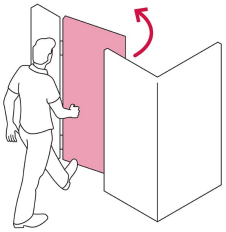

IZQUIERDA

De sobreponer

Instala fácil:
El cilindro exterior se encuentra ensamblado a la cerradura, lo que permite instalar la cerradura sin realizar ningún ajuste.

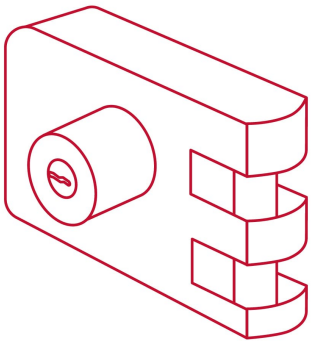

Seguridad Standard

Llave Tradicional

Utilizan llaves planas, las muescas que descifran la combinación se encuentran únicamente en la parte superior.

D.R. © Truper S.A. de C.V. 2025 | Todos los derechos reservados.

Prohibida su reproducción o divulgación total o parcial así como su uso o aprovechamiento sin autorización escrita de Truper, S.A de C.V.

Imagenes complementarias

D.R. © Truper S.A. de C.V. 2025 | Todos los derechos reservados.

Prohibida su reproducción o divulgación total o parcial así como su uso o aprovechamiento sin autorización escrita de Truper, S.A de C.V.