HERMEX®

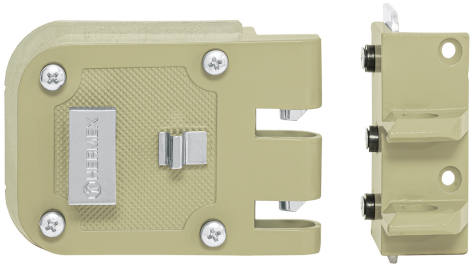

CÓDIGO: **43492** CLAVE: **CS-60D**

## Cerradura sobreponer, puerta corrediza, mariposa, derecha

- **Cilindro de latón sólido** con 5 pernos
- Cilindro exterior ajustable, tipo mariposa
- Con placa metálica soldable
- Para colocación en puertas metálicas o de madera con espesor hasta de 2-3/8" (60 mm)

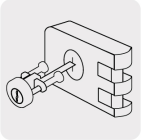

LLAVE TRADICIONAL

## Certificaciones y garantías

GARANTIA • WARRANTY • 25 • YEAR • AÑOS

## Especificaciones

| | |
|---|---|
| **Modelo** | Derecha |
| **Espesor de puerta** | Hasta 60 mm |
| **Tipo de puerta** | Corredizas y abatibles |
| **Empaque individual** | Caja |
| **Pallet** | 648 |
| **Inner** | 2 |
| **Master** | 24 |

## País de origen

**Fabricado en China bajo las estrictas especificaciones de GRUPO TRUPER**

## Incluye

2 Llaves tradicionales (Para hacer duplicados utilice la forja Y55)

Tornillos

D.R. © Truper S.A. de C.V. 2025 | Todos los derechos reservados.

Prohibida su reproducción o divulgación total o parcial así como su uso o aprovechamiento sin autorización escrita de Truper, S.A de C.V.

## Incluye

| |
|---|
| Chapetón |
| Placa metálica soldable |
| Plantilla |

## Imagenes complementarias

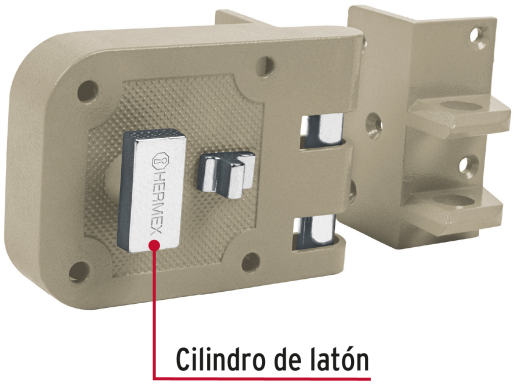


## Apertura de las puertas

A las puertas se les denomina derecha o izquierda de acuerdo al lado hacia el cual abren, existen cerraduras para **puertas derechas** y para **puertas izquierdas,** para evitar que la cerradura quede de cabeza.

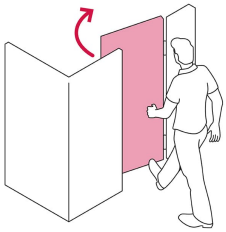

DERECHA

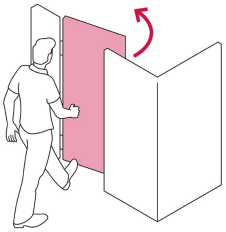

IZQUIERDA

## De sobreponer

**Clásica:**
El cilindro exterior se encuentra separado del cuerpo de la cerradura, para que el cerrajero pueda cortar la "espiga" de acuerdo al espesor de la puerta.

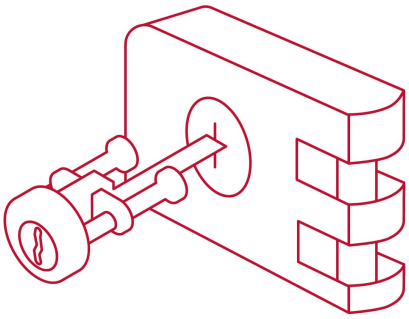

## Seguridad Standard

### Llave Tradicional

Utilizan llaves planas, las muescas que descifran la combinación se encuentran únicamente en la parte superior.

D.R. © Truper S.A. de C.V. 2025 | Todos los derechos reservados.

Prohibida su reproducción o divulgación total o parcial así como su uso o aprovechamiento sin autorización escrita de Truper, S.A de C.V.

## Imagenes complementarias

D.R. © Truper S.A. de C.V. 2025 | Todos los derechos reservados.

Prohibida su reproducción o divulgación total o parcial así como su uso o aprovechamiento sin autorización escrita de Truper, S.A de C.V.