CÓDIGO: **43574** CLAVE: **CS-70D**

Cerradura sobreponer der clásica, llave tradicional, caja

- **Cilindro de latón sólido** con 5 pernos
- Cilindro exterior ajustable
- Para colocación de puertas metálicas o de madera con espesor hasta de 2-3/8" (60 mm)
- Botón de seguridad

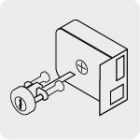

Certificaciones y garantías

Especificaciones

Modelo	Derecha
Espesor de puerta	Hasta 60 mm
Tipo de puerta	Para puertas abatibles
Empaque individual	Caja
Inner	3
Master	24
Pallet	1080

País de origen

Fabricado en China bajo las estrictas especificaciones de GRUPO TRUPER

Incluye

2 Llaves tradicionales (Para hacer duplicados utilice la forja Y55)

Tornillos

D.R. © Truper S.A. de C.V. 2025 | Todos los derechos reservados.

Prohibida su reproducción o divulgación total o parcial así como su uso o aprovechamiento sin autorización escrita de Truper, S.A de C.V.

Incluye

Chapetón
Placas de sujeción
Plantilla

Imagenes complementarias

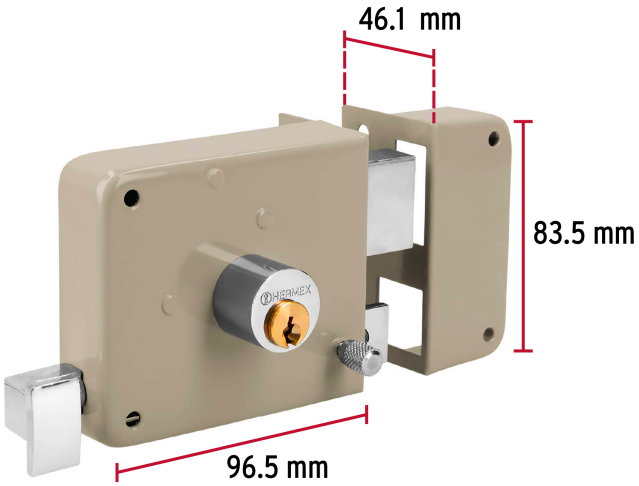

Apertura de las puertas

A las puertas se les denomina derecha o izquierda de acuerdo al lado hacia el cual abren, existen cerraduras para **puertas derechas** y para **puertas izquierdas,** para evitar que la cerradura quede de cabeza.

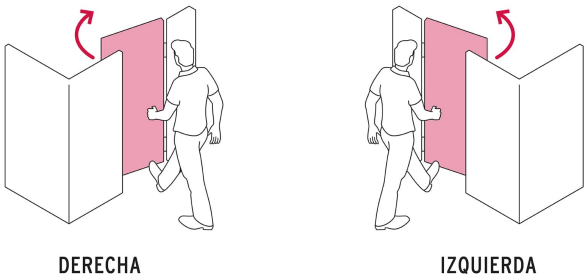

De sobreponer

Clásica:
El cilindro exterior se encuentra separado del cuerpo de la cerradura, para que el cerrajero pueda cortar la "espiga" de acuerdo al espesor de la puerta.

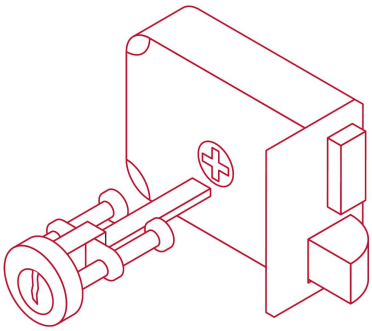

D.R. © Truper S.A. de C.V. 2025 | Todos los derechos reservados.
Prohibida su reproducción o divulgación total o parcial así como su uso o aprovechamiento sin autorización escrita de Truper, S.A de C.V.

Imagenes complementarias

Seguridad Standard

Llave Tradicional

Utilizan llaves planas, las muescas que descifran la combinación se encuentran únicamente en la parte superior.

D.R. © Truper S.A. de C.V. 2025 | Todos los derechos reservados.

Prohibida su reproducción o divulgación total o parcial así como su uso o aprovechamiento sin autorización escrita de Truper, S.A de C.V.