CÓDIGO: **43782** CLAVE: **TOMA-3**

Tope para puerta magnético, acabado cromo, HERMEX

- Metálico, acabado cromo
- Magnético
- Fácil instalación
- Mantiene la puerta abierta
- Ayuda a prevenir daños en la puerta y pared

Sistema de imanes

Certificaciones y garantías

Especificaciones

Acabado	Cromo
Alto	3 cm
Ancho	5 cm
Empaque individual	Bolsa
Inner	6
Máster	36
Pallet	3888

País de origen

Fabricado en China bajo las estrictas especificaciones de GRUPO TRUPER

Incluye

3 Tornillos

2 Taquetes

D.R. © Truper S.A. de C.V. 2025 | Todos los derechos reservados.

Prohibida su reproducción o divulgación total o parcial así como su uso o aprovechamiento sin autorización escrita de Truper, S.A de C.V.

Imagenes complementarias

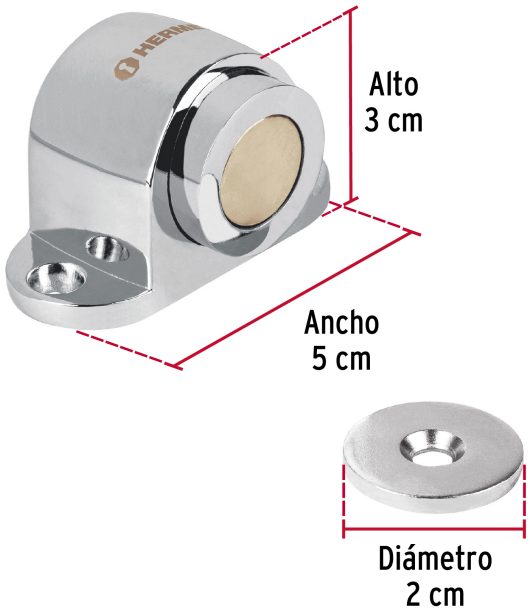

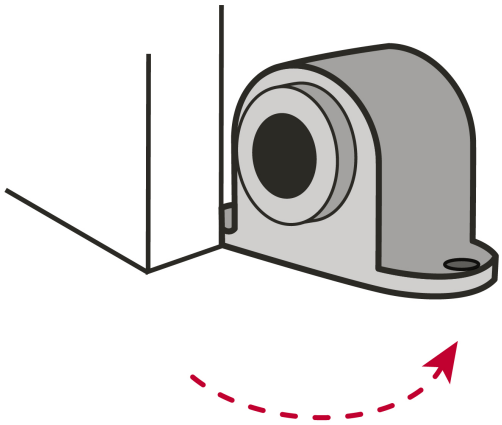

Mantiene la puerta abierta
Evita daños en la puerta y la pared

D.R. © Truper S.A. de C.V. 2025 | Todos los derechos reservados.

Prohibida su reproducción o divulgación total o parcial así como su uso o aprovechamiento sin autorización escrita de Truper, S.A de C.V.