CÓDIGO: **44442** CLAVE: **ACO-BOLA-35**

Acoplador para remolque, para bola de 2", Truper

- Fabricado en acero galvanizado resistente a la corrosión
- Enganche a remolque rápido y seguro
- Se adapta a bandas rectas de 3" de ancho y bolas de 2" de diámetro para remolque
- Compatible con bola de arrastre modelo BOLA-35 marca Truper®

Certificaciones y garantías

- Cumple la norma: SAE J684

GARANTIA • WARRANTY 10 YEAR • AÑOS

Especificaciones

Capacidad	3,500 lb (1,590 kg)
Diámetro para bola	2 " (50 mm)
Ancho para banda	3" (75 mm)
Peso	2.2 kg
Empaque individual	Granel
Inner	4
Master	12
Pallet	240

País de origen

Fabricado en China bajo las estrictas especificaciones de GRUPO TRUPER

D.R. © Truper S.A. de C.V. 2025 | Todos los derechos reservados.

Prohibida su reproducción o divulgación total o parcial así como su uso o aprovechamiento sin autorización escrita de Truper, S.A de C.V.

Imagenes complementarias

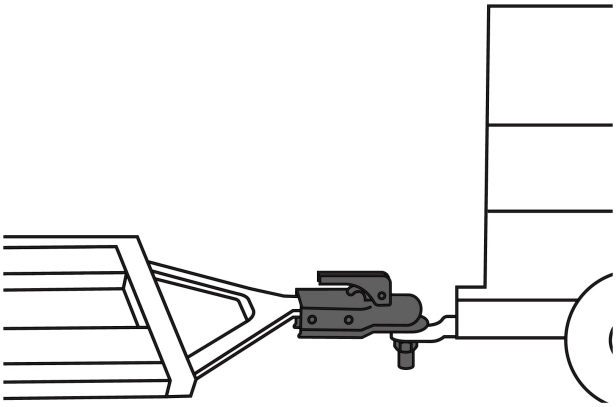

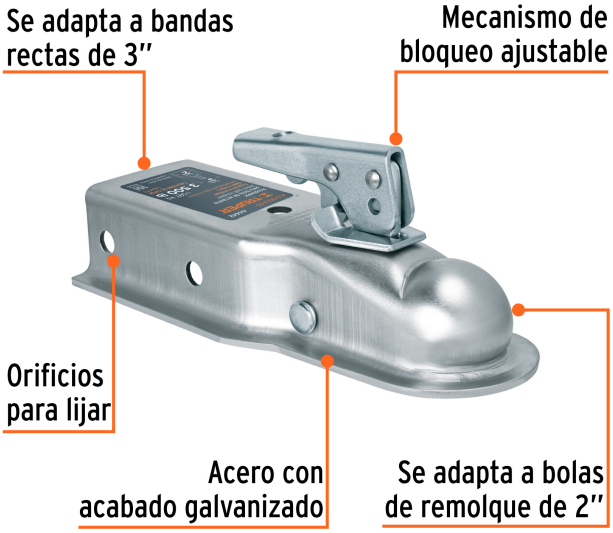

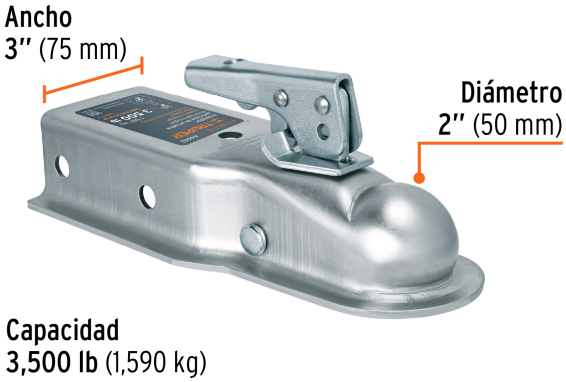

EMPAQUE INNER

Contiene: 4 piezas

Peso: 8.72 kg (19.22 lb)

D.R. © Truper S.A. de C.V. 2025 | Todos los derechos reservados.

Prohibida su reproducción o divulgación total o parcial así como su uso o aprovechamiento sin autorización escrita de Truper, S.A de C.V.

Imagenes complementarias

EMPAQUE MASTER

Contiene: 3 inner (12 piezas) **Peso:** 26.88 kg (59.26 lb)

D.R. © Truper S.A. de C.V. 2025 | Todos los derechos reservados.
Prohibida su reproducción o divulgación total o parcial así como su uso o aprovechamiento sin autorización escrita de Truper, S.A de C.V.