PRETUL®

CÓDIGO: **45483** CLAVE: **RD-72**

Rueda de hule sólido 7" para diablo, doble balero, Pretul

- Rueda de hule sólido imponchable, en color negro
- Tipo tractor con rin de lámina de acero
- Eje central sin tubo
- 2 Baleros con rodamientos de bolas de alta durabilidad
- Compatible con diablos Pretul® y otras marcas del mercado

HECHO EN MÉXICO

Doble balero

Certificaciones y garantías

- Garantizado contra defectos de fabricación o mano de obra. La garantía se puede hacer válida con cualquier distribuidor de TRUPER

Especificaciones

Carga máxima por pieza	95 Kg
Diámetro	7" (175 mm)
Pisada	2" (50 mm)
Diámetro de eje	5/8" (16 mm)
Largo de eje	1-1/4" (32 mm)
Diámetro de rin	4-1/4" (110 mm)
Empaque individual	Etiqueta
Pallet	288
Inner	4
Master	12

País de origen

Fabricado en México bajo las estrictas especificaciones de GRUPO TRUPER

D.R. © Truper S.A. de C.V. 2025 | Todos los derechos reservados.

Prohibida su reproducción o divulgación total o parcial así como su uso o aprovechamiento sin autorización escrita de Truper, S.A de C.V.

Imagenes complementarias

Eje central compatible con:

Rodajas eje 5/8"

Plataformas

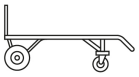

Carros de carga

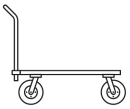

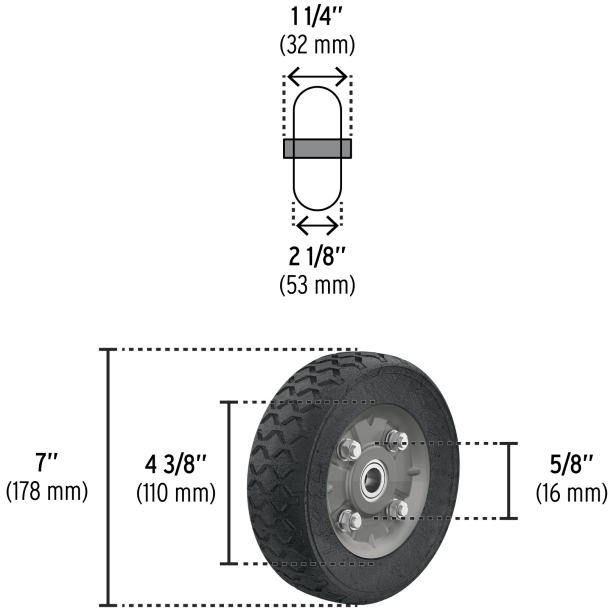

EMPAQUE MASTER

Contiene: 3 inner (12 piezas) **Peso:** 20.94 kg (46.16 lb)

D.R. © Truper S.A. de C.V. 2025 | Todos los derechos reservados.

Prohibida su reproducción o divulgación total o parcial así como su uso o aprovechamiento sin autorización escrita de Truper, S.A de C.V.