PRETUL®

CÓDIGO: **45485** CLAVE: **RD-82**

Rueda de hule sólido 8" para diablo, doble balero, Pretul

- Rueda de hule sólido imponchable, en color negro
- Tipo tractor con rin de lámina de acero
- Eje central sin tubo
- 2 Baleros con rodamientos de bolas de alta durabilidad
- Compatible con diablos Pretul® y otras marcas del mercado

HECHO EN MÉXICO

Boble balero

Certificaciones y garantías

- Garantizado contra defectos de fabricación o mano de obra. La garantía se puede hacer válida con cualquier distribuidor de TRUPER

Especificaciones

Carga máxima por pieza	110 Kg
Diámetro	8" (200 mm)
Pisada	2-1/4" (55 mm)
Diámetro de eje	5/8" (16 mm)
Largo de eje	1-1/4" (32 mm)
Diámetro de rin	4-1/4" (110 mm)
Empaque individual	Etiqueta
Inner	4
Master	8
Pallet	192

Datos de Empaque (Medidas y pesos aproximados)

Empaque Individual	**Medidas:** Alto: 20.5 cm (8") Ancho: 5.4 cm (2 1/4") Largo: 20.5 cm (8") **Peso:** 2.21 kg (4.87 lb)
Inner	**Medidas:** Alto: 21.7 cm (8 1/2") Ancho: 20.5 cm (8") Largo: 20.5 cm (8") **Peso:** 8.88 kg (19.58 lb)

D.R. © Truper S.A. de C.V. 2025 | Todos los derechos reservados.

Prohibida su reproducción o divulgación total o parcial así como su uso o aprovechamiento sin autorización escrita de Truper, S.A de C.V.

Datos de Empaque (Medidas y pesos aproximados)

Master	**Medidas:** Alto: 23.3 cm (9 1/4") Ancho: 21.8 cm (8 1/2") Largo: 42.6 cm (16 3/4") **Peso:** 18.28 kg (40.30 lb)

País de origen

Fabricado en México bajo las estrictas especificaciones de GRUPO TRUPER

Imagenes complementarias

Eje central compatible con:

Rodajas eje 5/8"

Plataformas

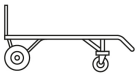

Carros de carga

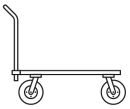

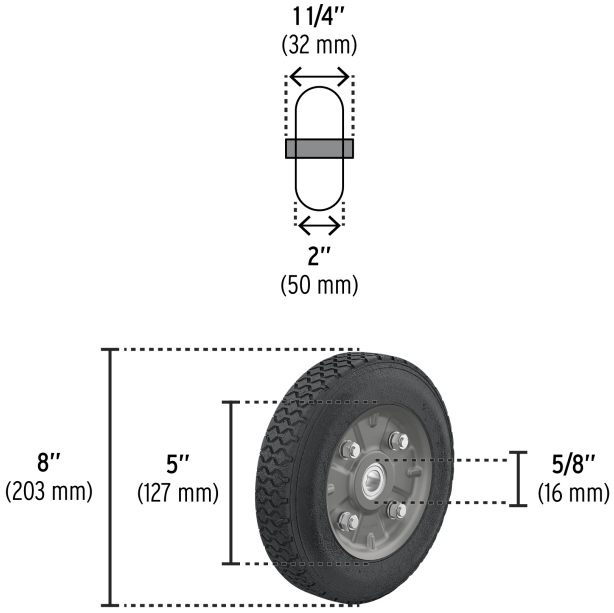

EMPAQUE MASTER

Contiene: 8 piezas

Peso: 18.28 kg (40.30 lb)

D.R. © Truper S.A. de C.V. 2025 | Todos los derechos reservados.

Prohibida su reproducción o divulgación total o parcial así como su uso o aprovechamiento sin autorización escrita de Truper, S.A de C.V.