CÓDIGO: **46106** CLAVE: **COSO-D**

Contacto de sobreponer dúplex sin tierra, Volteck

- Fabricado en baquelita
- Con retardante a la flama para mayor seguridad

Incluye tornillería | Polarizado | Retardante a la flama | Para interior

Certificaciones y garantías

- Cumple la norma: NOM-003-SCFI

Especificaciones

Color	Marfil
Tensión / Frecuencia	127 V / 60 Hz
Corriente	15 A
Dimensiones (largo x ancho)	92 mm x 49 mm
Empaque individual	Bolsa
Pallet	4800
Inner	10
Master	100

País de origen

Fabricado en China bajo las estrictas especificaciones de GRUPO TRUPER

Fabricado en China bajo las estrictas especificaciones de GRUPO TRUPER

D.R. © Truper S.A. de C.V. 2025 | Todos los derechos reservados.

Prohibida su reproducción o divulgación total o parcial así como su uso o aprovechamiento sin autorización escrita de Truper, S.A de C.V.

Incluye

Tapa trasera

Imagenes complementarias

Diagrama de conexión

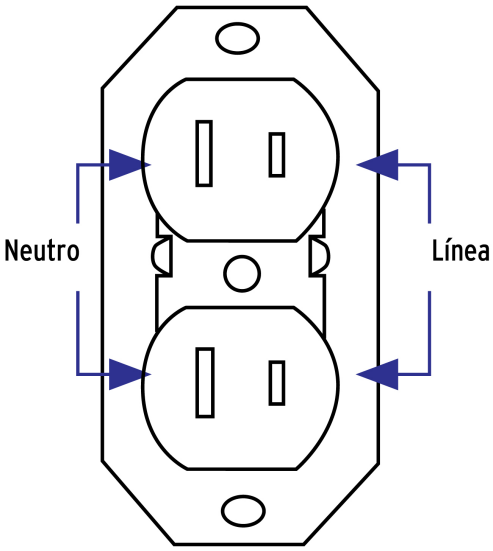

D.R. © Truper S.A. de C.V. 2025 | Todos los derechos reservados.

Prohibida su reproducción o divulgación total o parcial así como su uso o aprovechamiento sin autorización escrita de Truper, S.A de C.V.