CÓDIGO: **49342** CLAVE: **VW-056**

Juego de accesorios descarga 2" para WC c/empaque de acople

- Válvula de llenado y de descarga de polipropileno
- Cadena plástica, tornillos y varilla de polipropileno
- Palanca de ABS con acabado cromo
- Sapo con sello de silicona y marco rígido anti-fugas
- Para W.C. de 2 piezas con descarga de 2"
- Fácil instalación
- Incluye empaque de acople

HECHO EN MÉXICO

Para W.C. de 2 piezas

Certificaciones y garantías

- Cumple la norma: NOM-010-CONAGUA

NOM COMECER

GARANTIA • WARRANTY • 3 • YEAR • AÑOS

Especificaciones

Resistencia al cloro y limpiadores	Media
Altura válvula llenado	260 mm
Tipo de rosca válvula llenado	7/8" (22 mm)
Tipo de rosca válvula descarga	2" - 11.5 NPS
Máxima presión de trabajo	7 kgf/cm²
Empaque individual	Caballete
Inner	4
Master	24
Pallet	288

Datos de Empaque (Medidas y pesos aproximados)

Empaque Individual	**Medidas:** Alto: 36 cm (14 1/2") Ancho: 8.5 cm (3 1/4") Largo: 24 cm (9 1/2") **Peso:** 0.42 kg (0.93 lb)

D.R. © Truper S.A. de C.V. 2025 | Todos los derechos reservados.

Prohibida su reproducción o divulgación total o parcial así como su uso o aprovechamiento sin autorización escrita de Truper, S.A de C.V.

Datos de Empaque (Medidas y pesos aproximados)

Inner	**Medidas:** Alto: 34.5 cm (13 1/2") Ancho: 14 cm (5 1/2") Largo: 30 cm (11 3/4") **Peso:** 1.72 kg (3.79 lb)
Master	**Medidas:** Alto: 35 cm (13 3/4") Ancho: 43.5 cm (17 1/4") Largo: 60.7 cm (24") **Peso:** 11.1 kg (24.47 lb)

País de origen

Fabricado en China bajo las estrictas especificaciones de GRUPO TRUPER

Incluye

1 Válvula de admisión
1 Válvula de descarga
1 Palanca de descarga
1 Empaque para W.C.
1 Sapo con cadena
1 Flotador
2 Tornillos con rondana y tuerca
1 Manguera

Imagenes complementarias

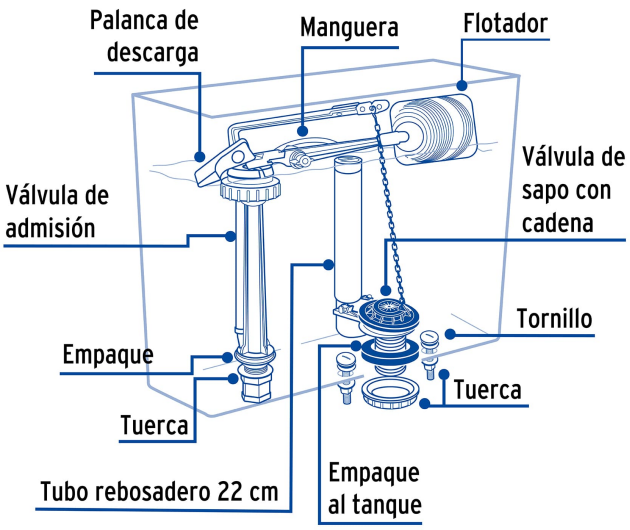

D.R. © Truper S.A. de C.V. 2025 | Todos los derechos reservados.

Prohibida su reproducción o divulgación total o parcial así como su uso o aprovechamiento sin autorización escrita de Truper, S.A de C.V.

Imagenes complementarias

EMPAQUE INDIVIDUAL

Alto:
36 cm
(14 1/4")

Largo:
24 cm
(9 1/2")

Peso: 0.42 kg (0.93 lb)

EMPAQUE INNER

Alto:
34.5 cm
(13 1/2")

Largo:
30 cm
(11 3/4")

Contiene: 4 piezas

Peso: 1.72 kg (3.79 lb)

EMPAQUE MASTER

Alto:
35 cm
(13 3/4")

Ancho:
43.5 cm
(17 1/4")

Largo:
60.7 cm
(24")

Contiene: 6 inner (24 piezas)

Peso: 11.1 kg (24.47 lb)

D.R. © Truper S.A. de C.V. 2025 | Todos los derechos reservados.

Prohibida su reproducción o divulgación total o parcial así como su uso o aprovechamiento sin autorización escrita de Truper, S.A de C.V.