CÓDIGO: **55895** CLAVE: **EX-PI-BAQ**

Exhibidor de piso Foset Aqua Basic

- Fabricado en MDF con recubrimiento melamínico y estructura interna en Madera y MDF
- Impresiones en estireno y vinilo autoadherible
- Con niveladores
- Para exhibir el producto aprovechando al máximo los espacios
- Producto no funcional, exclusivo para exhibición

APLICA PARA BONO

Especificaciones

Dimensiones en Línea (Base x Altura x Fondo)	170 x 180 x 45 cm
Dimensiones Modulable en isla (Base x Altura x Fondo)	85 x 180 x 90 cm
Empaque individual	1 Huacal
Inner	1

Incluye

1 Juego: 45046 (CPVC-052) Caja con 2 llaves de empotrar de CPVC para regadera

1 Par: 49828 (CV-052) Caja con 2 llaves de PPR y manerales metálicos para empotrar

1 Juego: 49252 (E-052A) Juego 2 llaves empotrar, regadera, roscables, acrílico,Basic

1 Juego: 49249 (E-652) Juego 2 llaves empotrar, regadera, soldables, cubo, Basic

1 Pieza: 49245 (R-506) Regadera redonda, cabeza ABS, 2-1/2", Basic

1 Pieza: 49246 (R-507) Regadera redonda, cabeza ABS, 3", Basic

1 Pieza: 49450 (R-007) Regadera plástica tipo teléfono, Basic

1 Pieza: 49269 (R-500) Regadera plástica de 2 1/2", basic

1 Pieza: 49550 (MP-420) Monomando para lavabo, cuerpo de plástico, Basic

1 Pieza: 49289 (FP-317) Mezcladora plástica para fregadero, cuello corto, Basic

1 Pieza: 49551 (FP-076) Monomando para fregadero, cuerpo de plástico, Basic

1 Juego: 49242 (MR-200) Juego 2 manerales para regadera, de acrílico, Basic

1 Juego: 49461 (MR-200Z) Juego de 2 manerales de acrílico regadera azul, Basic

1 Juego: 49463 (MR-200H) Juego de 2 manerales de acrílico regadera humo, Basic

1 Juego: 49462 (MR-200A) Juego de 2 manerales de acrílico regadera ámbar, Basic

D.R. © Truper S.A. de C.V. 2025 | Todos los derechos reservados.

Prohibida su reproducción o divulgación total o parcial así como su uso o aprovechamiento sin autorización escrita de Truper, S.A de C.V.

Incluye

3 Juego: 49146 (E-052S) Juego 2 llaves empotrar, cartucho compresión sin manerales

1 Pieza: 49280 (M-060P) Mezcladora lavabo, manerales palanca, cuello bar, Basic

1 Pieza: 49279 (M-050P) Mezcladora lavabo, manerales palanca, cuello curvo, Basic

1 Pieza: 49278 (M-048P) Mezcladora lavabo, manerales palanca, Basic

1 Pieza: 49690 (AQM-61) Mezcladora lavabo,tipo bar,manerales cruceta,acero inox,Aqua

1 Pieza: 49287 (F-318P) Mezcladora fregadero, manerales palanca, Basic

1 Pieza: 49191 (F-319P) Mezcladora fregadero, manerales palanca, cuello cobra, Basic

1 Pieza: 49282 (MP-050) Mezcladora plástico lavabo, cuello curvo, manerales estándar

1 Pieza: 49288 (MP-060) Mezcladora plástica para lavabo, cuello tipo bar, Basic

1 Pieza: 49281 (MP-048) Mezcladora plástico lavabo, cuello corto, manerales estándar

1 Pieza: 49283 (FP-318) Mezcladora plástico fregadero, cuello y manerales estándar

1 Pieza: 49230 (M-048) Mezcladora lavabo, manerales hexagonal, Basic

1 Pieza: 49239 (F-318) Mezcladora fregadero, manerales hexagonal, Basic

1 Pieza: 49607 (A-900) Juego accesorios para baño, 5 piezas, Foset Basic

1 Pieza: 49255 (A-800) Juego accesorios baño, 5 piezas, Basic

1 Pieza: 49491 (REGEL-4) Regadera eléctrica, 4 temperaturas

1 Pieza: 49494 (BRA-REGEL) Brazo plástico para REGEL-3 y REGEL- 4

1 Pieza: 49247 (R-504) Regadera redonda, cabeza 3-1/2", Aqua

1 Pieza: 49248 (R-501) Regadera cuadrada, cabeza 2", Aqua

1 Pieza: 49448 (R-509) Regadera cónica, 2-1/2" con brazo y chapetón, Aqua

1 Pieza: 49259 (R-508) Regadera plástica, 5 funciones, con brazo, Aqua

1 Juego: 49785 (AQMR-61) Juego 2 manerales tipo cruceta para llave empotrar, Aqua

1 Pieza: 49433 (R-008) Regadera con extensión tipo teléfono, Aqua

1 Juego: 49797 (AQE-062) Juego 2 llaves de empotrar, roscables tipo palanca, Aqua

1 Pieza: 45058 (R-502) Regadera redonda 3", con brazo

1 Juego: 49786 (AQMR-62) Juego 2 manerales tipo palanca para llave empotrar, Aqua

1 Pieza: 49798 (AQE-661) Juego 2 llaves de empotrar, soldable tipo cruceta, Aqua

1 Pieza: 49684 (AQF-83) Monomando para fregadero, cuello curvo, Aqua

1 Pieza: 49685 (AQF-84) Monomando para fregadero, cuello extraíble, Aqua

1 Pieza: 49407 (AQF-85) Mezcladora para fregadero, monomando, Aqua

1 Pieza: 49408 (AQM-42) Mezcladora lavabo, monomando, Aqua

1 Pieza: 49693 (AQM-52) Mezcladora para lavabo, manerales palanca, cuello alto, acero inoxidable, Aqua

1 Pieza: 49691 (AQM-62) Mezcladora lavabo,tipo bar,manerales palanca,acero inoxidable, Aqua

1 Pieza: 49687 (AQF-82) Mezcladora fregadero, manerales palanca, acero inoxidable. Aqua

1 Pieza: 49692 (AQM-51) Mezcl. lavabo, manerales cruceta, cuello alto, acero, Aqua

1 Pieza: 49686 (AQF-81) Mezcladora fregadero, manerales cruceta, acero inoxidable Aqua

1 Juego: 49395 (AQA-4000) Juego accesorios para baño, 6 piezas, Aqua

D.R. © Truper S.A. de C.V. 2025 | Todos los derechos reservados.

Prohibida su reproducción o divulgación total o parcial así como su uso o aprovechamiento sin autorización escrita de Truper, S.A de C.V.

Incluye

2 Juegos: 49600 (E-652SCE) Juego 2 llaves empotrar soldables, cerámico de 1/4 vuelta

1 Pieza: 49435 (AQM-71) Monomando para regadera, Aqua

Imagenes complementarias

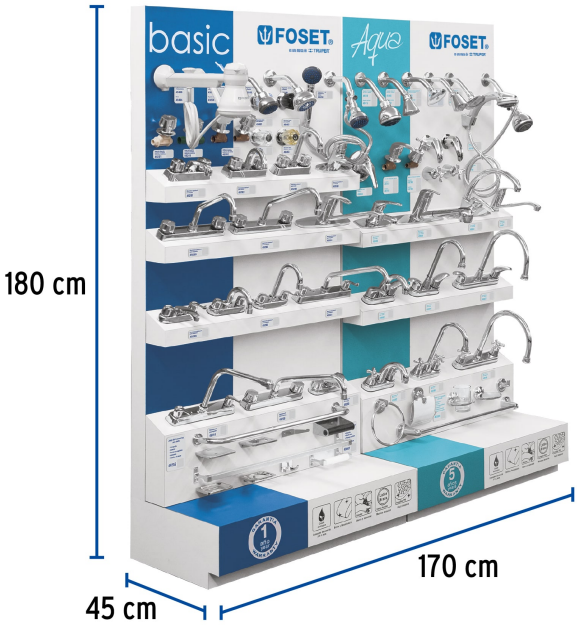

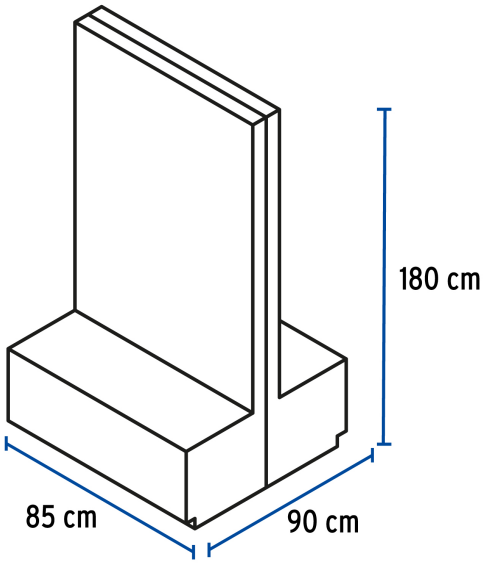

D.R. © Truper S.A. de C.V. 2025 | Todos los derechos reservados.

Prohibida su reproducción o divulgación total o parcial así como su uso o aprovechamiento sin autorización escrita de Truper, S.A de C.V.