CÓDIGO: **14171** CLAVE: **JPT-3/8X7T**

Juego de 7 dados cuadro 3/8" punta torx, Truper

- Fabricados en acero al cromo vanadio con acabado pulido espejo resistente a la oxidación y de fácil limpieza
- Sistema de sujeción Truper-Drive con puntas convexas que aseguran y aumentan el torque sin dañar tuercas ni cabezas de tornillos
- Medida marcada para fácil identificación

Certificaciones y garantías

- Garantizado contra defectos de fabricación o mano de obra. La garantía se puede hacer válida con cualquier distribuidor de TRUPER

Especificaciones

Cuadro	3/8" (9.5 mm)
Empaque individual	Estuche plástico
Inner	4
Master	24
Pallet	1152

País de origen

Fabricado en Taiwán bajo las estrictas especificaciones de GRUPO TRUPER

Incluye

7 Dados punta torx T-15, T-20, T-25, T-30, T-40, T-45 y T-50

D.R. © Truper S.A. de C.V. 2025 | Todos los derechos reservados.

Prohibida su reproducción o divulgación total o parcial así como su uso o aprovechamiento sin autorización escrita de Truper, S.A de C.V.

Imagenes complementarias

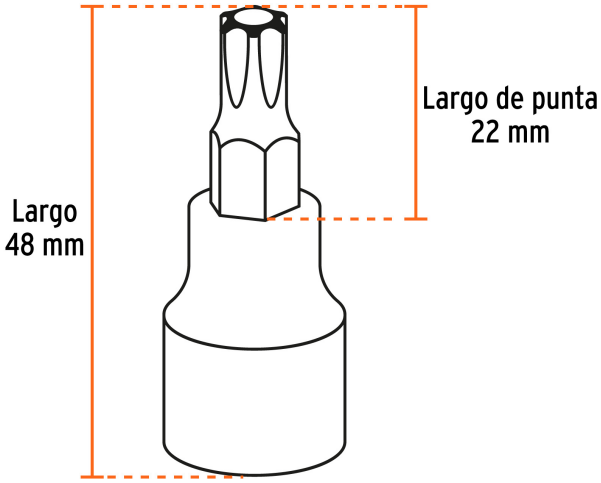

T-15
T-20
T-25
T-30
T-40
T-45
T-50

D.R. © Truper S.A. de C.V. 2025 | Todos los derechos reservados.

Prohibida su reproducción o divulgación total o parcial así como su uso o aprovechamiento sin autorización escrita de Truper, S.A de C.V.