CÓDIGO: **14169** CLAVE: **JPH-3/8X7P**

Juego de 7 dados punta hexagonal std, cuadro 3/8", Truper

- Fabricados en acero al cromo vanadio con acabado pulido espejo para fácil limpieza y resistente a la oxidación
- Sistema de sujeción Truper-Drive con puntas convexas que aseguran y aumentan el torque sin dañar tuercas ni cabezas de tornillo
- Medida marcada para fácil identificación

Certificaciones y garantías

- Garantizado contra defectos de fabricación o mano de obra. La garantía se puede hacer válida con cualquier distribuidor de TRUPER

Especificaciones

Cuadro	3/8" (9.5 mm)
Empaque individual	Estuche plástico
Inner	4
Master	24
Pallet	1152

País de origen

Fabricado en Taiwán bajo las estrictas especificaciones de GRUPO TRUPER

Incluye

7 Dados de punta hexagonal 1/8", 5/32", 3/16", 7/32", 1/4", 5/16" y 3/8"

D.R. © Truper S.A. de C.V. 2025 | Todos los derechos reservados.

Prohibida su reproducción o divulgación total o parcial así como su uso o aprovechamiento sin autorización escrita de Truper, S.A de C.V.

Imagenes complementarias

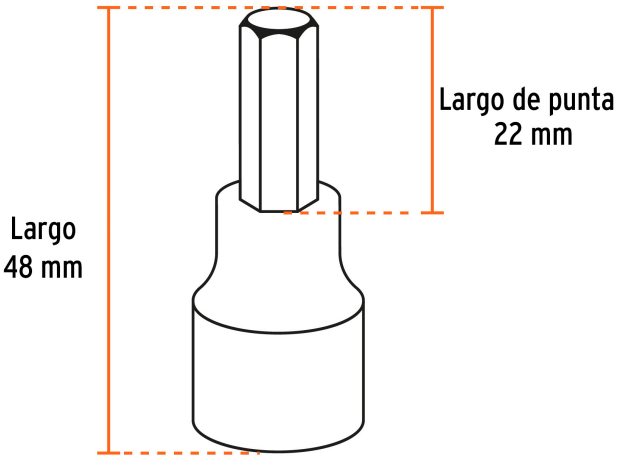

Medidas
1/8"
5/32"
3/16"
7/32"
1/4"
5/16"
3/8"

D.R. © Truper S.A. de C.V. 2025 | Todos los derechos reservados.

Prohibida su reproducción o divulgación total o parcial así como su uso o aprovechamiento sin autorización escrita de Truper, S.A de C.V.