CÓDIGO: **47592** CLAVE: **PA-APCO-I2N**

Placa armada contacto 2 interruptores,negro, línea Italiana

- Placa de ABS, contacto e interruptor de polipropileno y policarbonato
- 2 Interruptores y 1 contacto con retardante a la flama para mayor seguridad

Contacto aterrizado | Retardante a la flama | Incluye tornillería | Para interior

Certificaciones y garantías

- Cumple la norma: NOM-003-SCFI

Especificaciones

Color	Negro
Número de módulos	3
Tensión	127 V Contacto / 125 V Interruptor
Corriente	16 A Contacto / 10 A Interruptor
Frecuencia	60 Hz
Dimensiones de la placa (largo x ancho)	114 x 76 mm
Empaque individual	Bolsa
Pallet	1152
Inner	3
Master	144

País de origen

Fabricado en China bajo las estrictas especificaciones de GRUPO TRUPER .

D.R. © Truper S.A. de C.V. 2024 | Todos los derechos reservados.

Prohibida su reproducción o divulgación total o parcial así como su uso o aprovechamiento sin autorización escrita de Truper, S.A de C.V.

Imagenes complementarias

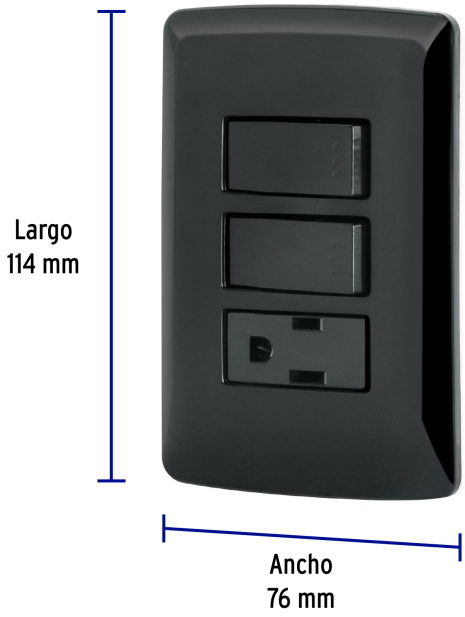

Diagrama de conexión

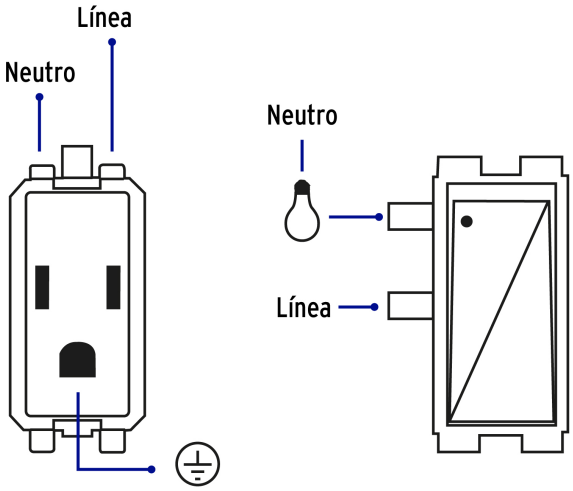

D.R. © Truper S.A. de C.V. 2024 | Todos los derechos reservados.

Prohibida su reproducción o divulgación total o parcial así como su uso o aprovechamiento sin autorización escrita de Truper, S.A de C.V.