CÓDIGO: **46285** CLAVE: **VW-207**

Válvula de llenado con ajuste de altura para WC, Foset

- Cuerpo y flotador de POM
- Empaque de hule
- Manguera de PVC
- Silenciosa y con altura ajustable
- Llenado rápido
- Fácil instalación
- Incluye filtro que impide el paso de sedimentos
- Sistema Anti-fugas y Anti-sifón
- Para W.C. de 1 y 2 piezas

Certificaciones y garantías

- Cumple la norma: NOM-010-CONAGUA

Especificaciones

Resistencia de sellos al cloro	Alta
Altura ajustable	25 - 38 cm
Conexión de entrada	7/8" (22 mm)
Máxima presión de trabajo	7 kgf/cm²
Empaque individual	Caja
Inner	2
Master	24
Pallet	768

País de origen

Fabricado en China bajo las estrictas especificaciones de GRUPO TRUPER

D.R. © Truper S.A. de C.V. 2025 | Todos los derechos reservados.

Prohibida su reproducción o divulgación total o parcial así como su uso o aprovechamiento sin autorización escrita de Truper, S.A de C.V.

Imagenes complementarias

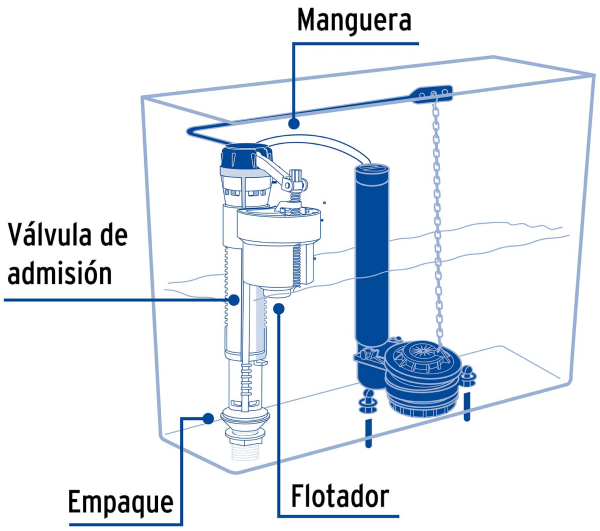

Altura ajustable

Anti-sifón

Filtro de sedimientos

Silenciosa

Anti-fugas

Fácil instalación

Llenado rápido

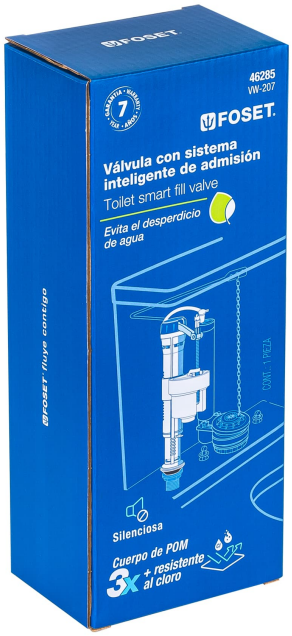

D.R. © Truper S.A. de C.V. 2025 | Todos los derechos reservados.

Prohibida su reproducción o divulgación total o parcial así como su uso o aprovechamiento sin autorización escrita de Truper, S.A de C.V.