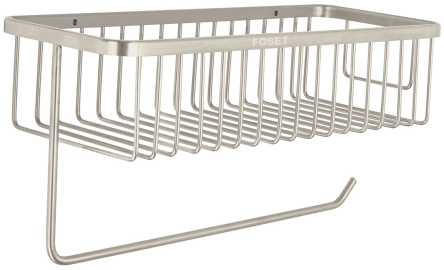

CÓDIGO: **46352** CLAVE: **RIA-95N**

Portarrollo y especiero en satín para cocina, Foset

- Frabricado en acero inoxidable con acabado satín
- Práctico especiero

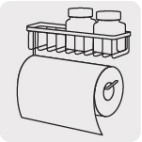

Especiero y portarrollo

Certificaciones y garantías

Especificaciones

Acabado	Satín
Alto	16 cm
Largo	31 cm
Ancho	14 cm
Peso	690 g
Empaque individual	Caja
Pallet	72
Inner	2
Master	12

País de origen

Fabricado en China bajo las estrictas especificaciones de GRUPO TRUPER

D.R. © Truper S.A. de C.V. 2025 | Todos los derechos reservados.

Prohibida su reproducción o divulgación total o parcial así como su uso o aprovechamiento sin autorización escrita de Truper, S.A de C.V.

Imagenes complementarias

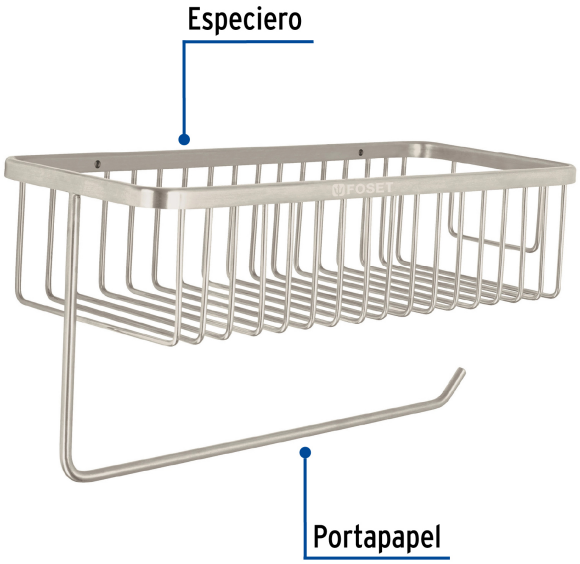

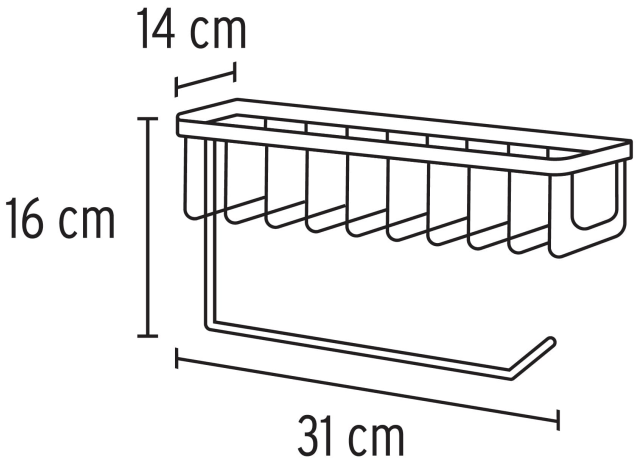

D.R. © Truper S.A. de C.V. 2025 | Todos los derechos reservados.

Prohibida su reproducción o divulgación total o parcial así como su uso o aprovechamiento sin autorización escrita de Truper, S.A de C.V.