CÓDIGO: **46734** CLAVE: **R-404**

Regadera cuadrada ABS 6" acabado cromo con brazo, Foset

- Cabeza de ABS
- Brazo y chapetón de acero inoxidable
- Para mayor flujo de agua se puede retirar el reductor
- Ahorradora en baja presión

Grado ecológico

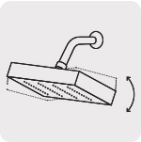
Articulada

Boquillas fácil limpieza

Certificaciones y garantías

- Cumple la norma NOM-008-CONAGUA

Especificaciones

Medida	6" (15 cm)
Acabado	Cromo
Presión de trabajo mínima	0.25 kgf/cm²
Conexión de entrada	1/2" - 14 NPT
Brazo de pared	30 cm
Diámetro del chapetón	57 mm
Empaque individual	Caja
Inner	3
Master	12
Pallet	288

País de origen

Fabricado en China bajo las estrictas especificaciones de GRUPO TRUPER

D.R. © Truper S.A. de C.V. 2024 | Todos los derechos reservados.

Prohibida su reproducción o divulgación total o parcial así como su uso o aprovechamiento sin autorización escrita de Truper, S.A de C.V.

Refacciones y/o accesorios disponibles en catálogo (no incluidas)

Código	Clave	Descripción
44506	BCH-600	Brazo recto con chapetón para regadera, 30 cm, cromo, Foset
46735	R-404S	Regadera cuadrada ABS 6" acabado cromo sin brazo, Foset

Imagenes complementarias

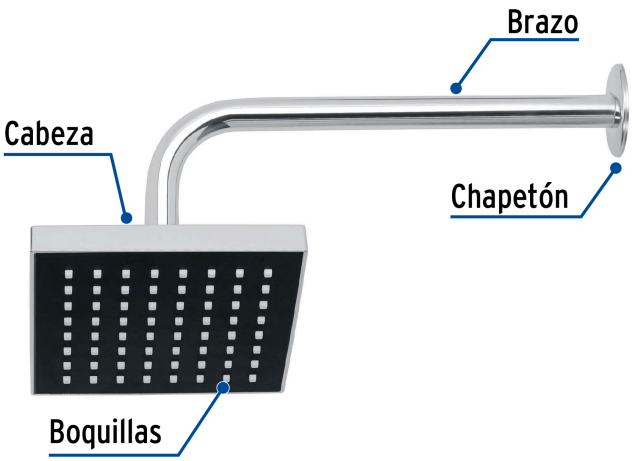

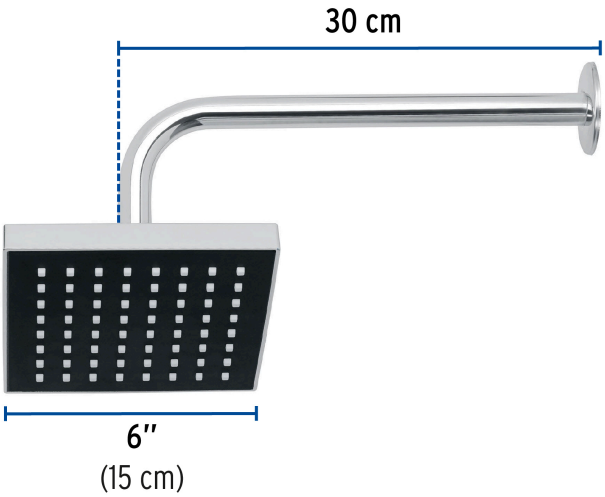

Para mayor flujo de agua
se puede retirar el reductor

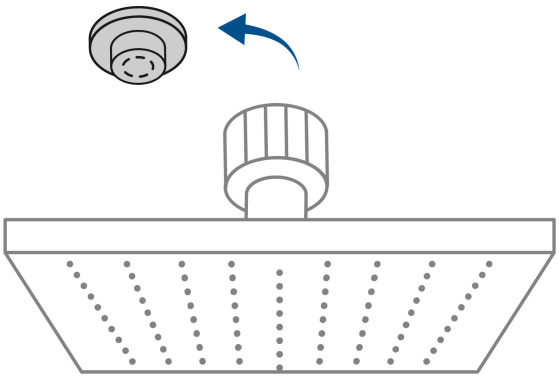

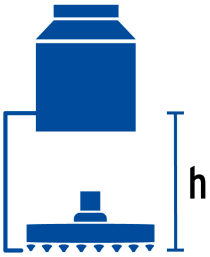

Altura	Presión		
(h)	kPa	kgf / cm²	PSI
2 m	20	0.2	2.8
3 m	30	0.3	4.2
4 m	40	0.4	5.6

D.R. © Truper S.A. de C.V. 2024 | Todos los derechos reservados.

Prohibida su reproducción o divulgación total o parcial así como su uso o aprovechamiento sin autorización escrita de Truper, S.A de C.V.

Imagenes complementarias

D.R. © Truper S.A. de C.V. 2024 | Todos los derechos reservados.

Prohibida su reproducción o divulgación total o parcial así como su uso o aprovechamiento sin autorización escrita de Truper, S.A de C.V.