CÓDIGO: **47751** CLAVE: **R-415SM**

# Regadera cuadrada 8", acero inox, sin brazo, negro, Túbig

- Ahorradora en baja presión
- Fabricada en acero inoxidable
- Cabeza articulada y boquillas de fácil limpieza
- Para mayor flujo de agua se puede retirar el reductor
- Funciona desde baja presión
- Grado ecológico

DESDE BAJA PRESIÓN

Grado ecológico

Articulada

Boquillas fácil limpieza

## Certificaciones y garantías

- Cumple la norma NOM-008-CONAGUA

GARANTIA • WARRANTY • 5 YEAR • AÑOS

NOM COMECER

## Especificaciones

| | |
|---|---|
| **Medida** | 8" (20 cm) |
| **Acabado** | Negro mate |
| **Presión de trabajo mínima** | 0.25 kgf/cm² |
| **Conexión de entrada** | 1/2" - 14 NPT |
| **Empaque individual** | Caja |
| **Master** | 12 |
| **Pallet** | 288 |
| **Inner** | 2 |

## País de origen

**Fabricado en China bajo las estrictas especificaciones de GRUPO TRUPER**

D.R. © Truper S.A. de C.V. 2025 | Todos los derechos reservados.

Prohibida su reproducción o divulgación total o parcial así como su uso o aprovechamiento sin autorización escrita de Truper, S.A de C.V.

## Imagenes complementarias

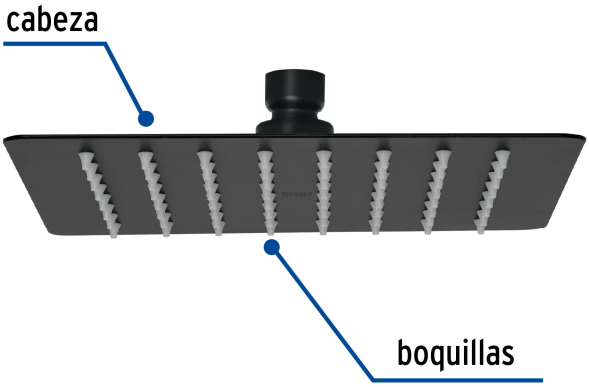


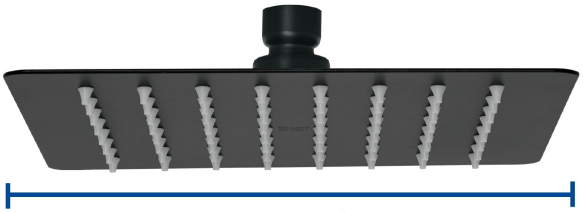


Para regadera cuadrada de 8"

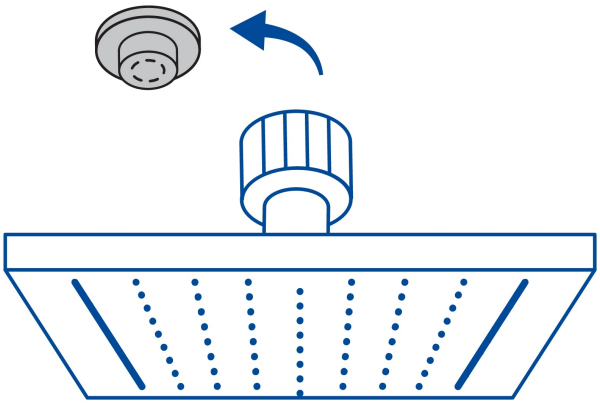

Para mayor flujo de agua se puede retirar el reductor

R-415M

D.R. © Truper S.A. de C.V. 2025 | Todos los derechos reservados.

Prohibida su reproducción o divulgación total o parcial así como su uso o aprovechamiento sin autorización escrita de Truper, S.A de C.V.

## Imagenes complementarias

D.R. © Truper S.A. de C.V. 2025 | Todos los derechos reservados.

Prohibida su reproducción o divulgación total o parcial así como su uso o aprovechamiento sin autorización escrita de Truper, S.A de C.V.