CÓDIGO: **46582** CLAVE: **BTR-3N**

Brida negra para tubo redondo de closet, Hermex

- Fabricada en acero con acabado negro
- Con tornillo de bloqueo
- Para tubo TR-530N marca Hermex®

Certificaciones y garantías

- Garantizado contra defectos de fabricación o mano de obra. La garantía se puede hacer válida con cualquier distribuidor de TRUPER

Especificaciones

Diámetro interno	25 mm (1")
Diámetro externo	55 mm (2 1/8")
Empaque individual	Bolsa
Pallet	16200
Inner	10
Máster	100

País de origen

Fabricado en China bajo las estrictas especificaciones de GRUPO TRUPER

D.R. © Truper S.A. de C.V. 2024 | Todos los derechos reservados.

Prohibida su reproducción o divulgación total o parcial así como su uso o aprovechamiento sin autorización escrita de Truper, S.A de C.V.

Imagenes complementarias

Accesorios para instalación de tubo redondo (no incluidos)

(A) Brida modelo **BTR-3N** marca HERMEX
(B) Soporte central **STR-3N** marca HERMEX

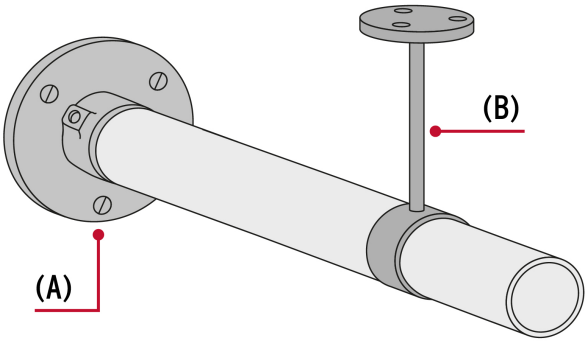

D.R. © Truper S.A. de C.V. 2024 | Todos los derechos reservados.
Prohibida su reproducción o divulgación total o parcial así como su uso o aprovechamiento sin autorización escrita de Truper, S.A de C.V.