CÓDIGO: **46584** CLAVE: **TO-530N**

Tubo ovalado de 3.0 m negro para closet, Hermex

- Fabricado en acero con acabado negro
- Fácil de instalar
- Uso en interiores
- Ideal para clósets, guardarropas y probadores

Certificaciones y garantías

- Garantizado contra defectos de fabricación o mano de obra. La garantía se puede hacer válida con cualquier distribuidor de TRUPER

Especificaciones

Largo	3 m
Alto	30 mm (1 3/16")
Espesor	0.7 mm
Ancho	15 mm (19/32")
Empaque individual	Etiqueta
Inner	10
Pallet	1860

País de origen

Fabricado en China bajo las estrictas especificaciones de GRUPO TRUPER

D.R. © Truper S.A. de C.V. 2024 | Todos los derechos reservados.

Prohibida su reproducción o divulgación total o parcial así como su uso o aprovechamiento sin autorización escrita de Truper, S.A de C.V.

Imagenes complementarias

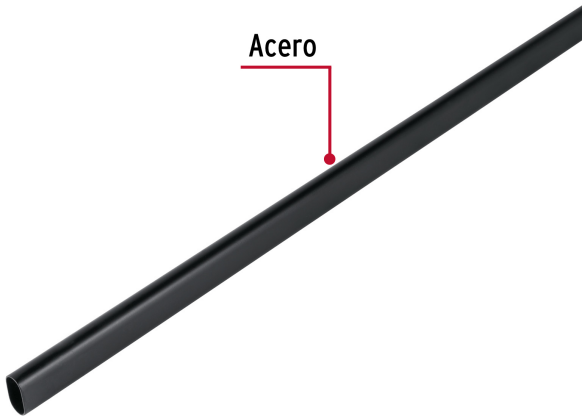

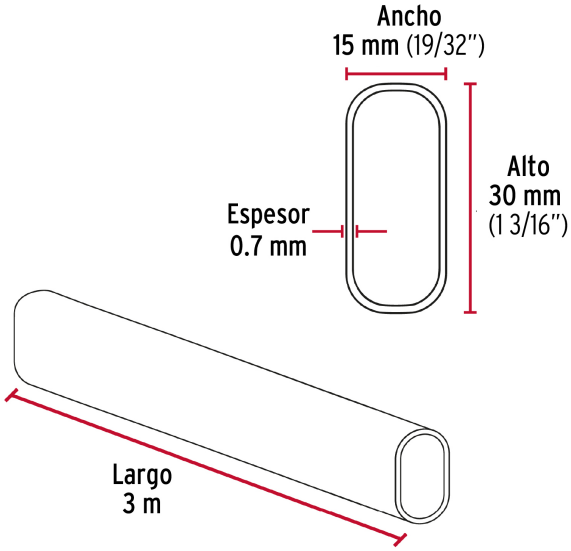

Accesorios para instalación de tubo ovalado (no incluidos)

(A) Brida modelo **BTO-5N** marca HERMEX

(B) Soporte central **STO-5N** marca HERMEX

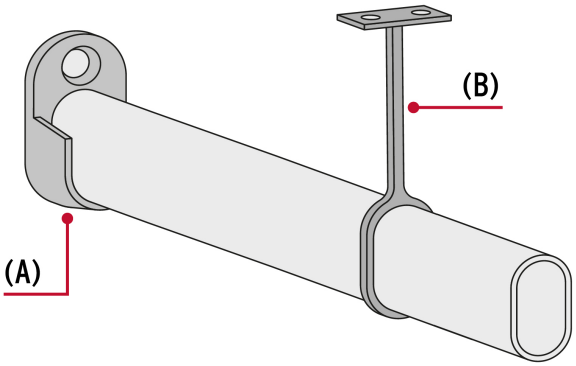

D.R. © Truper S.A. de C.V. 2024 | Todos los derechos reservados.

Prohibida su reproducción o divulgación total o parcial así como su uso o aprovechamiento sin autorización escrita de Truper, S.A de C.V.