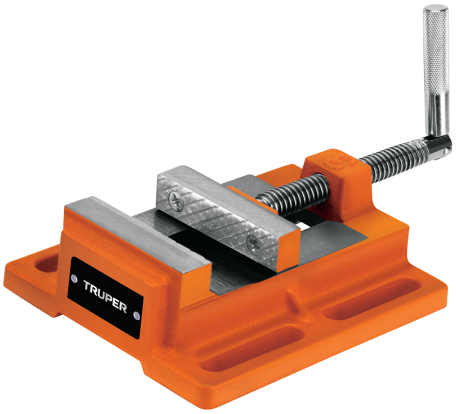


CÓDIGO: **102933** CLAVE: **PMP-30**

## Prensa morsa plana, apertura 3" (75 mm), Truper

- Cuerpo de hierro fundido y mordazas estriadas de acero forjado para mayor sujeción
- Apertura máxima 3"
- Para sujetar piezas para taladrar, roscar, rectificar, fresar y avellanar
- Compatibles con los taladros de piso de las marcas más comunes en el mercado

## Especificaciones

| | |
|---|---|
| **Apertura máxima** | 3" (75 mm) |
| **Ancho de mordaza** | 3 1/8" (78 mm) |
| **Profundidad** | 11/16" (17 mm) |
| **Dimensiones (Largo x Fondo)** | 5 1/2" (16 cm) x 6 1/4" (14 cm) |
| **Empaque individual** | Caja |
| **Master** | 10 |
| **Inner** | 1 |
| **Pallet** | 450 |

## País de origen

**Fabricado en China bajo las estrictas especificaciones de GRUPO TRUPER** .

D.R. © Truper S.A. de C.V. 2025 | Todos los derechos reservados.

Prohibida su reproducción o divulgación total o parcial así como su uso o aprovechamiento sin autorización escrita de Truper, S.A de C.V.

## Imagenes complementarias

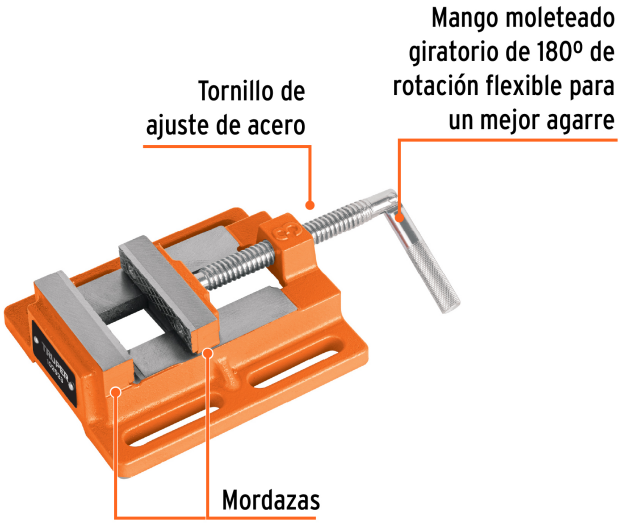


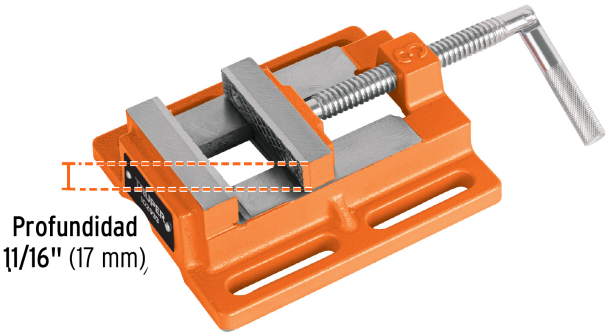


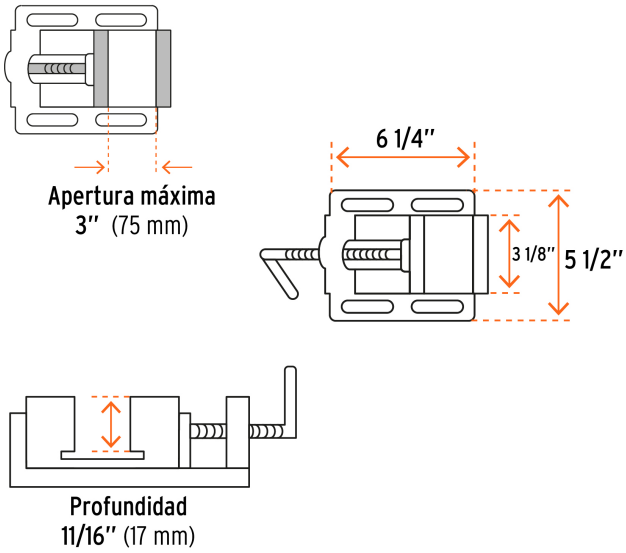

D.R. © Truper S.A. de C.V. 2025 | Todos los derechos reservados.

Prohibida su reproducción o divulgación total o parcial así como su uso o aprovechamiento sin autorización escrita de Truper, S.A de C.V.