TRUPER

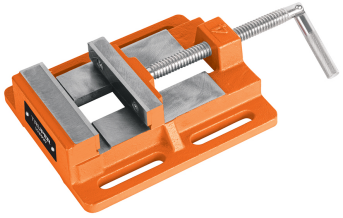

CÓDIGO: **102934** CLAVE: **PMP-40**

Prensa morsa plana, apertura 4" (100 mm), Truper

- Cuerpo de hierro fundido y mordazas estriadas de acero forjado para mayor sujeción
- Apertura máxima 4"
- Para sujetar piezas para taladrar, roscar, rectificar, fresar y avellanar
- Compatibles con los taladros de piso de las marcas más comunes en el mercado

Especificaciones

Apertura máxima	4" (100 mm)
Ancho de mordaza	4" (100 mm)
Profundidad	11/16" (18 mm)
Dimensiones (Largo x Fondo)	6 1/4" (20 cm) x 8" (16 cm)
Empaque individual	Caja
Master	6
Inner	1
Pallet	288

País de origen

Fabricado en China bajo las estrictas especificaciones de GRUPO TRUPER .

D.R. © Truper S.A. de C.V. 2025 | Todos los derechos reservados.

Prohibida su reproducción o divulgación total o parcial así como su uso o aprovechamiento sin autorización escrita de Truper, S.A de C.V.

Imagenes complementarias

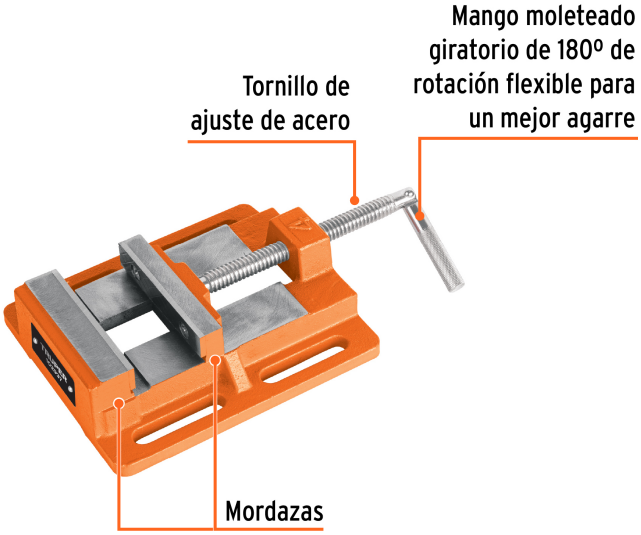

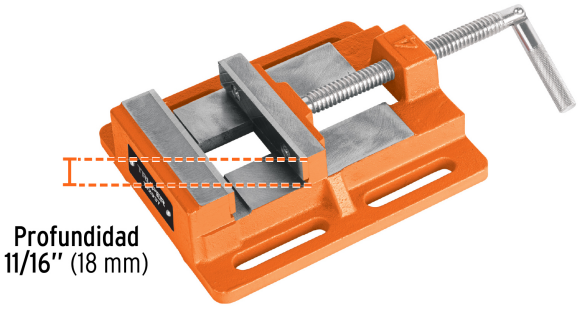

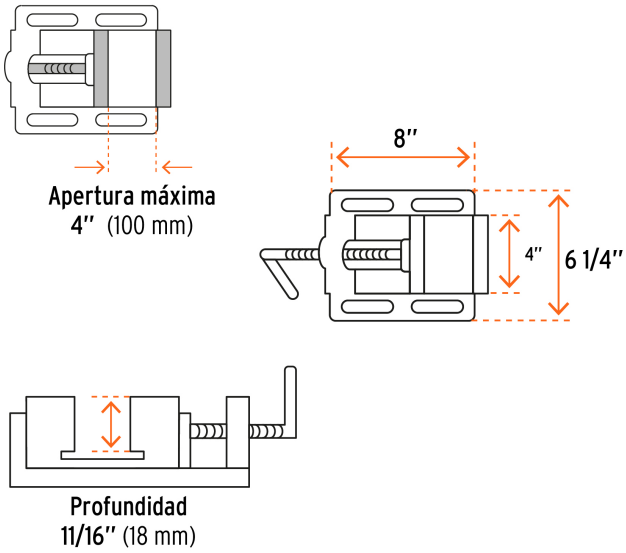

D.R. © Truper S.A. de C.V. 2025 | Todos los derechos reservados.

Prohibida su reproducción o divulgación total o parcial así como su uso o aprovechamiento sin autorización escrita de Truper, S.A de C.V.