CÓDIGO: **102936** CLAVE: **PMP-60**

Prensa morsa plana, apertura 6" (150 mm), Truper

- Cuerpo de hierro fundido y mordazas estriadas de acero forjado para mayor sujeción
- Apertura máxima 6"
- Para sujetar piezas para taladrar, roscar, rectificar, fresar y avellanar
- Compatibles con los taladros de piso de las marcas más comunes en el mercado

Especificaciones

Apertura máxima	6" (150 mm)
Ancho de mordaza	5 3/4" (148 mm)
Profundidad	25/32" (20 mm)
Dimensiones (Largo x Fondo)	8 3/4" (25 cm) x 10" (22 cm)
Empaque individual	Caja
Master	4
Inner	1
Pallet	144

País de origen

Fabricado en China bajo las estrictas especificaciones de GRUPO TRUPER

D.R. © Truper S.A. de C.V. 2025 | Todos los derechos reservados.

Prohibida su reproducción o divulgación total o parcial así como su uso o aprovechamiento sin autorización escrita de Truper, S.A de C.V.

Imagenes complementarias

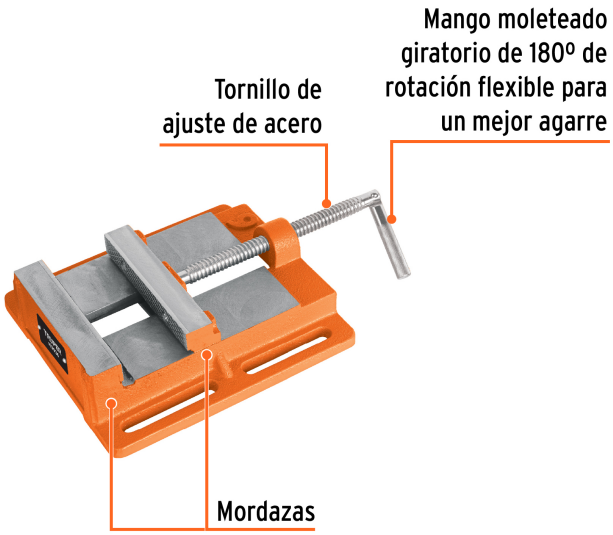

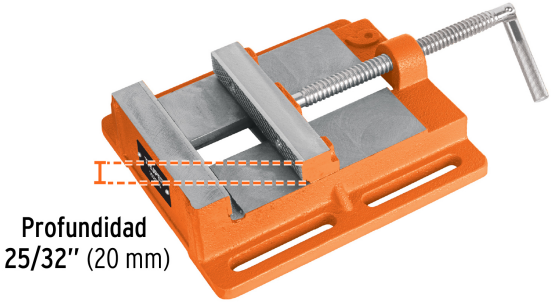

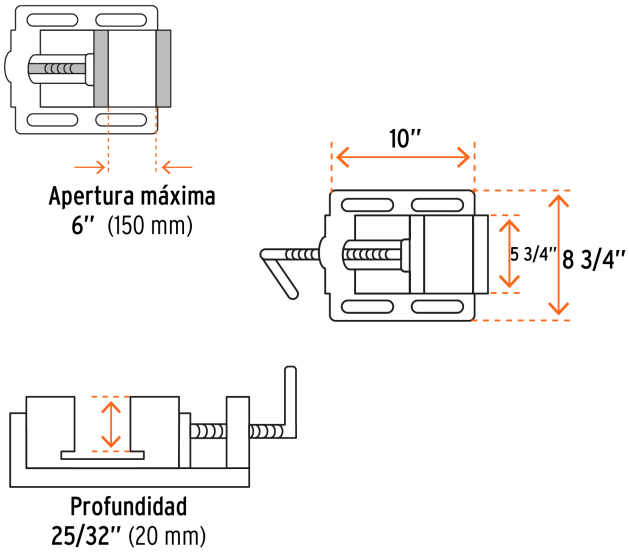

D.R. © Truper S.A. de C.V. 2025 | Todos los derechos reservados.

Prohibida su reproducción o divulgación total o parcial así como su uso o aprovechamiento sin autorización escrita de Truper, S.A de C.V.