CÓDIGO: **56003** CLAVE: **EX-R-414**

Exhibidor con regadera R-414, Foset

- Base fabricada en lámina calibre 20 con acabado en pintura electrostática color negro mate
- Adaptación para colgarse en panel ranurado o perfocel
- Producto no funcional, exclusivo para exhibición

APLICA PARA BONO

Especificaciones

Medidas	10 x 43 x 17 cm
Empaque individual	Caja
Inner	1
Pallet	56

País de origen

Fabricado en México bajo las estrictas especificaciones de GRUPO TRUPER

Incluye

1 Pieza: 47736 (R-414) Regadera cuadrada 6", acero inox, con brazo, cromo, Túbig

1 Pieza: 76659 (EX-RIN-2-MP) Rack Exhibidor con Regadera

D.R. © Truper S.A. de C.V. 2025 | Todos los derechos reservados.

Prohibida su reproducción o divulgación total o parcial así como su uso o aprovechamiento sin autorización escrita de Truper, S.A de C.V.

Imagenes complementarias

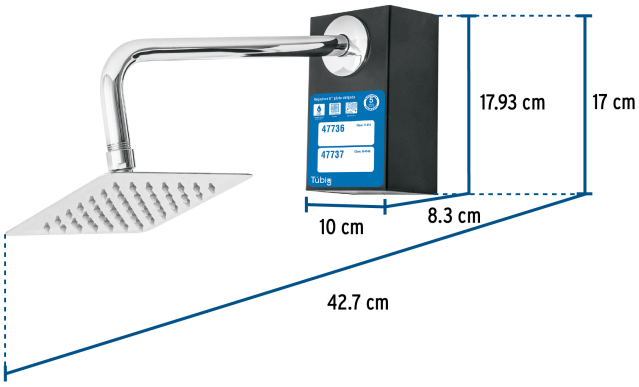

D.R. © Truper S.A. de C.V. 2025 | Todos los derechos reservados.
Prohibida su reproducción o divulgación total o parcial así como su uso o aprovechamiento sin autorización escrita de Truper, S.A de C.V.