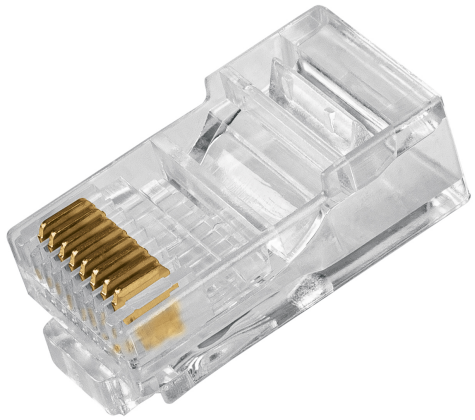

CÓDIGO: **49406** CLAVE: **CBR-5P**

Plug RJ45 CAT5E, Bolsa con 20 piezas

- Cuerpo de policarbonato con pines de latón
- Para cable de red UTP
- Para cables modelo CBR-51A, CBR-51B, CBR-51G, CBR-53A, CBR-53B y CBR-53G marca Volteck

Ethernet

Certificaciones y garantías

- Garantizado contra defectos de fabricación o mano de obra. La garantía se puede hacer válida con cualquier distribuidor de TRUPER

Especificaciones

Categoría	5e
Dimensiones (largo total x alto x ancho)	22.5 x 6.6 x 11.6 mm
Empaque individual	Bolsa
Inner	10
Máster	20

País de origen

Fabricado en China bajo las estrictas especificaciones de GRUPO TRUPER

D.R. © Truper S.A. de C.V. 2025 | Todos los derechos reservados.

Prohibida su reproducción o divulgación total o parcial así como su uso o aprovechamiento sin autorización escrita de Truper, S.A de C.V.

Imagenes complementarias

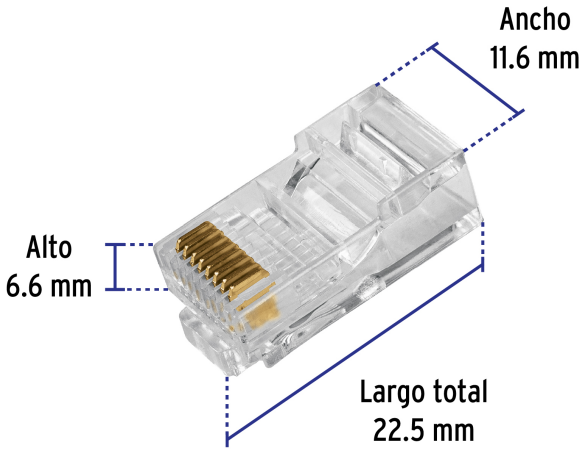

Para cable de red UTP CAT 5e

CBR-51A

CBR-53A

CBR-51B

CBR-53B

CBR-51G

CBR-53G

D.R. © Truper S.A. de C.V. 2025 | Todos los derechos reservados.

Prohibida su reproducción o divulgación total o parcial así como su uso o aprovechamiento sin autorización escrita de Truper, S.A de C.V.