CÓDIGO: **103620** CLAVE: **TA-8X**

Tornillo de banco 8" industrial de hierro dúctil, Expert

- Fundido en hierro dúctil austemperizado, 2X más resistente que el hierro nodular
- Mordazas de acero moleteado para un mejor agarre y mordazas inferiores para tubos
- Base giratoria 360° para ajuste multiposición del tornillo
- Ideal para trabajo pesado
- Yunque incorporado para trabajos de golpeo

Certificaciones y garantías

- Exceden la norma: Especif. Federal GGG-V-410

GARANTÍA DE POR VIDA INCONDICIONAL

Especificaciones

Ancho de mordaza	8" (20 cm)
Apertura máxima	10 3/4" (27 cm)
Fuerza de sujeción	50 kN
Profundidad de garganta	4 1/2" (11.5 cm)
Dimensiones (Ancho x Largo x Alto)	21 cm x 54 cm x 24 cm
Peso	26 kg

País de origen

Fabricado en China bajo las estrictas especificaciones de GRUPO TRUPER

D.R. © Truper S.A. de C.V. 2025 | Todos los derechos reservados.

Prohibida su reproducción o divulgación total o parcial así como su uso o aprovechamiento sin autorización escrita de Truper, S.A de C.V.

Imagenes complementarias

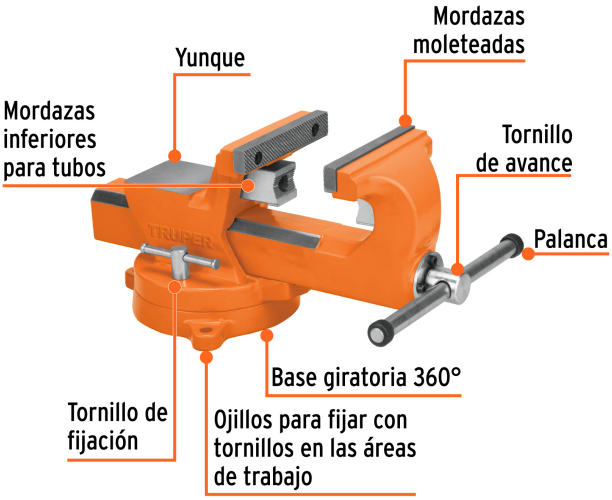

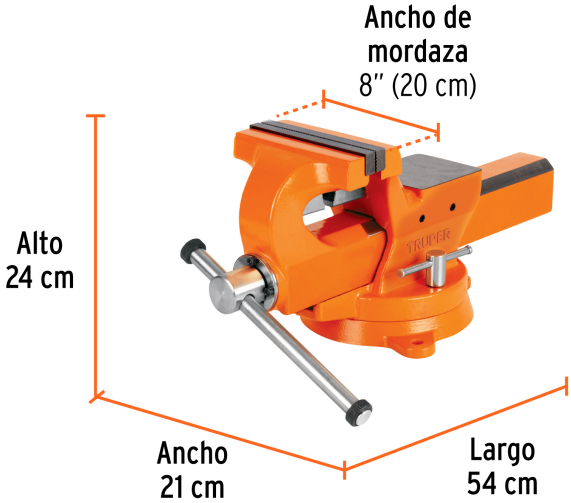

D.R. © Truper S.A. de C.V. 2025 | Todos los derechos reservados.

Prohibida su reproducción o divulgación total o parcial así como su uso o aprovechamiento sin autorización escrita de Truper, S.A de C.V.