CÓDIGO: **21890** CLAVE: **LL-2028P**

Llave combinada 7/8" x 260 mm de largo, Pretul

- Fabricada en acero al cromo vanadio 2X más resistente al desgaste que las de acero al carbono
- Medida marcada para fácil identificación

Certificaciones y garantías

- Cumple la norma: ASME B107.100
- Garantizado contra defectos de fabricación o mano de obra. La garantía se puede hacer válida con cualquier distribuidor de TRUPER

Especificaciones

Medida	7/8"
Largo	260 mm
Puntas	12
Empaque individual	Tarjeta plástica
Inner	6
Master	36
Pallet	3456

País de origen

Fabricado en India bajo las estrictas especificaciones de GRUPO TRUPER

D.R. © Truper S.A. de C.V. 2025 | Todos los derechos reservados.

Prohibida su reproducción o divulgación total o parcial así como su uso o aprovechamiento sin autorización escrita de Truper, S.A de C.V.

Imagenes complementarias

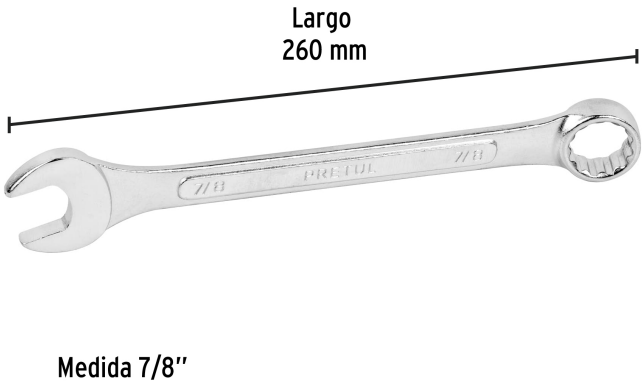

EMPAQUE INDIVIDUAL

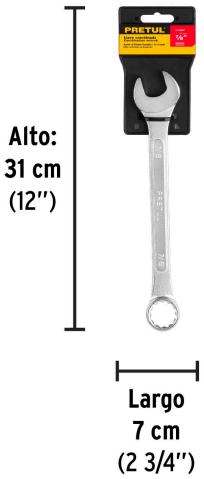

Peso: 0.25 kg (0.55 lb)

EMPAQUE INNER

Contiene: 6 piezas

Peso: 1.58 kg (3.48 lb)

D.R. © Truper S.A. de C.V. 2025 | Todos los derechos reservados.

Prohibida su reproducción o divulgación total o parcial así como su uso o aprovechamiento sin autorización escrita de Truper, S.A de C.V.

Imagenes complementarias

EMPAQUE MASTER

Contiene: 6 inner (36 piezas)

Peso: 10.5 kg (23.15 lb)

D.R. © Truper S.A. de C.V. 2025 | Todos los derechos reservados.

Prohibida su reproducción o divulgación total o parcial así como su uso o aprovechamiento sin autorización escrita de Truper, S.A de C.V.