CÓDIGO: **55695** CLAVE: **EXF-TA-2**

Exhibidor FIERO de taquetes, tuercas y arandelas

- Producto montado sobre hoja de PVC rígido espumado y asegurado con alambre galvanizado
- Con orificio para colgarse
- Incluye producto real en toda las medidas disponibles para facilitar su identificación
- Ideal para cuando un usuario llega con una muestra y no conoce la medida
- Producto no funcional, exclusivo para exhibición

APLICA PARA BONO

Certificaciones y garantías

- Garantizado contra defectos de fabricación o mano de obra. La garantía se puede hacer válida con cualquier distribuidor de TRUPER

Especificaciones

Base	22 cm
Altura	28 cm
Empaque individual	Caja
Inner	1

País de origen

Fabricado en México bajo las estrictas especificaciones de GRUPO TRUPER

Incluye

1 Pieza: 44699 (TUE5-1/2) Bolsa con 50 tuercas 1/2" hexagonales pavonadas, grado 5

1 Pieza: 44698 (TUE5-7/16) Bolsa con 60 tuercas 7/16" hexagonales pavonadas, grado 5

1 Pieza: 44697 (TUE5-3/8) Bolsa con 100 tuercas 3/8" hexagonales pavonadas, grado 5

1 Pieza: 44696 (TUE5-5/16) Bolsa con 150 tuercas 5/16" hexagonales pavonadas, grado 5

1 Pieza: 44695 (TUE5-1/4) Bolsa con 250 tuercas 1/4" hexagonales pavonadas, grado 5

1 Pieza: 44690 (ARAP-1/2) Bolsa con 100 arandelas de presión de 1/2"

D.R. © Truper S.A. de C.V. 2025 | Todos los derechos reservados.

Prohibida su reproducción o divulgación total o parcial así como su uso o aprovechamiento sin autorización escrita de Truper, S.A de C.V.

Incluye

1 Pieza: 44689 (ARAP-7/16) Bolsa con 100 arandelas de presión de 7/16"

1 Pieza: 44688 (ARAP-3/8) Bolsa con 150 arandelas de presión de 3/8"

1 Pieza: 44687 (ARAP-5/16) Bolsa con 150 arandelas de presión de 5/16"

1 Pieza: 44686 (ARAP-1/4) Bolsa con 200 arandelas de presión de 1/4"

1 Pieza: 44685 (ARAP-3/16) Bolsa con 200 arandelas de presión de 3/16"

1 Pieza: 44684 (ARAP-5/32) Bolsa con 300 arandelas de presión de 5/32"

1 Pieza: 44683 (ARAP-1/8) Bolsa con 300 arandelas de presión de 1/8"

1 Pieza: 44555 (TUES-3/16) Bolsa con 600 tuercas 3/16" hexagonales tipo Sakamura

1 Pieza: 44554 (TUES-5/32) Bolsa con 700 tuercas 5/32" hexagonales tipo Sakamura

1 Pieza: 44553 (TUES-1/8) Bolsa con 1000 tuercas 1/8" hexagonales tipo Sakamura

1 Pieza: 44552 (TUE-1/2) Bolsa con 50 tuercas 1/2" hexagonales de acero galvanizado

1 Pieza: 44551 (TUE-7/16) Bolsa con 60 tuercas 7/16" hexagonales de acero galvanizado

1 Pieza: 44550 (TUE-3/8) Bolsa con 100 tuercas 3/8" hexagonales de acero galvanizado

1 Pieza: 44549 (TUE-5/16) Bolsa con 150 tuercas 5/16" hexagonales de acero galvanizado

1 Pieza: 44548 (TUE-1/4) Bolsa con 250 tuercas 1/4" hexagonales de acero galvanizado

1 Pieza: 44547 (ARA-1/2) Bolsa con 1 kg de arandelas planas de 1/2"

1 Pieza: 44546 (ARA-7/16) Bolsa con 1 kg de arandelas planas de 7/16"

1 Pieza: 44545 (ARA-3/8) Bolsa con 1 kg de arandelas planas de 3/8"

1 Pieza: 44544 (ARA-5/16) Bolsa con 1 kg de arandelas planas de 5/16"

1 Pieza: 44543 (ARA-1/4) Bolsa con 1 kg de arandelas planas de 1/4"

1 Pieza: 44542 (ARA-3/16) Bolsa con 1 kg de arandelas planas de 3/16"

1 Pieza: 44541 (ARA-5/32) Bolsa con 1 kg de arandelas planas de 5/32"

1 Pieza: 44540 (ARA-1/8) Bolsa con 1 kg de arandelas planas de 1/8"

1 Pieza: 44364 (TAE-3/8) Bolsa con 4 taquetes expansivos de 3/8" sin tornillo

1 Pieza: 44363 (TAE-5/16) Bolsa con 4 taquetes expansivos de 5/16" sin tornillo

1 Pieza: 44362 (TAE-1/4) Bolsa con 4 taquetes expansivos de 1/4" sin tornillo

1 Pieza: 44361 (TAE-5/16T) Bolsa con 4 taquetes expansivos de 5/16" con tornillo

1 Pieza: 44360 (TAE-1/4T) Bolsa con 4 taquetes expansivos de 1/4" con tornillo

1 Pieza: 44201 (TAQ-3/8P) Bolsa con 50 taquetes de 3/8" plásticos

1 Pieza: 44200 (TAQ-5/16P) Bolsa con 50 taquetes de 5/16" plásticos

1 Pieza: 44199 (TAQ-1/4P) Bolsa con 50 taquetes de 1/4" plásticos

D.R. © Truper S.A. de C.V. 2025 | Todos los derechos reservados.

Prohibida su reproducción o divulgación total o parcial así como su uso o aprovechamiento sin autorización escrita de Truper, S.A de C.V.

Imagenes complementarias

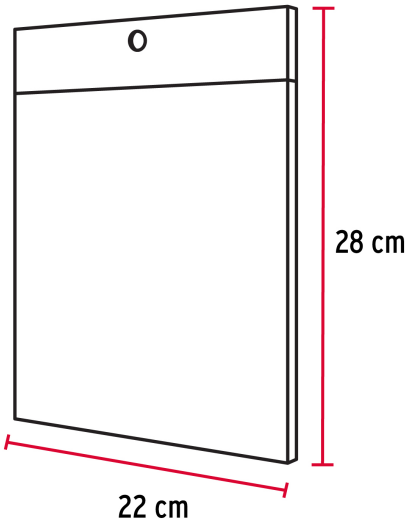

D.R. © Truper S.A. de C.V. 2025 | Todos los derechos reservados.
Prohibida su reproducción o divulgación total o parcial así como su uso o aprovechamiento sin autorización escrita de Truper, S.A de C.V.