CÓDIGO: **49858** CLAVE: **F-318-C**

Mezcladora 8" fregadero cromo, cuello largo,compresión,BASIC

- Cuerpo de latón para máxima duración
- Manerales metálicos hexagonales
- Cuello y cubierta de acero inoxidable
- Cartucho de compresión

VIVIENDA ECOLÓGICA

DESDE BAJA PRESIÓN

TRICROMO Brillo y resistencia

AIREADOR Ahorro y suavidad

1/4 de vuelta

Distancia de 8" entre taladros

Certificaciones y garantías

- Cumple la norma NMX-C-415-ONNCCE

NMX COMECER

GARANTÍA • WARRANTY 1 YEAR • AÑO

Especificaciones

Acabado	Cromo
Distancia entre taladros	8"
Presión de trabajo	0.25 kgf/cm² a 1 kgf/cm²
Conexión roscable	1/2" - 14 NPSM
Dimensiones de la cubierta	26 cm x 25 cm x 20 cm
Peso	610 g
Empaque individual	Caja
Inner	2
Master	24
Pallet	192

País de origen

Fabricado en China bajo las estrictas especificaciones de GRUPO TRUPER

D.R. © Truper S.A. de C.V. 2025 | Todos los derechos reservados.

Prohibida su reproducción o divulgación total o parcial así como su uso o aprovechamiento sin autorización escrita de Truper, S.A de C.V.

Refacciones y/o accesorios disponibles en catálogo (no incluidas)

Código	Clave	Descripción
49094	CARCO-3	Cartucho de compresión para mezcladora
49243	MM-100	Juego de manerales hex metálicos p/lav-fregadero,cromo,Basic
49376	CR-318	Cuello largo para mezcladora de fregadero, cromo, Basic

Imagenes complementarias

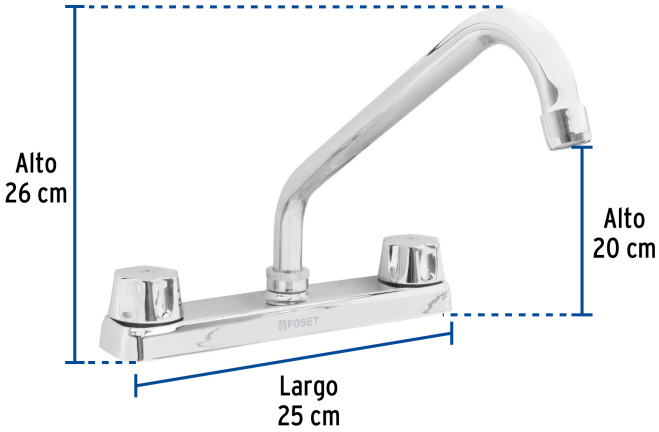

Altura (h)	Presión kPa	kgf/cm²	PSI
2.5 m	25	0.25	3.6
3 m	30	0.3	4.2
4 m	40	0.4	5.6

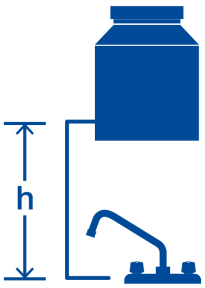

D.R. © Truper S.A. de C.V. 2025 | Todos los derechos reservados.

Prohibida su reproducción o divulgación total o parcial así como su uso o aprovechamiento sin autorización escrita de Truper, S.A de C.V.