CÓDIGO: **49453** CLAVE: **R-511S**

Regadera cuadrada plato ancho 8" gris-cromo, sin brazo,Foset

- Cabeza de ABS
- Chorro fijo y sensación lluvia
- Para mayor flujo de agua se puede retirar el reductor
- Ahorradora en baja presión

Grado ecológico

Articulada

Boquillas fácil limpieza

Certificaciones y garantías

- Cumple la norma NOM-008-CONAGUA

Especificaciones

Diámetro de la cabeza	8" (20 cm)
Acabado	Cromo
Presión de trabajo	0.25 kgf/cm² a 6 kgf/cm²
Conexión de entrada	1/2" - 14 NPT
Empaque individual	Caballete
Pallet	288
Inner	2
Master	12

País de origen

Fabricado en China bajo las estrictas especificaciones de GRUPO TRUPER

D.R. © Truper S.A. de C.V. 2024 | Todos los derechos reservados.

Prohibida su reproducción o divulgación total o parcial así como su uso o aprovechamiento sin autorización escrita de Truper, S.A de C.V.

Imagenes complementarias

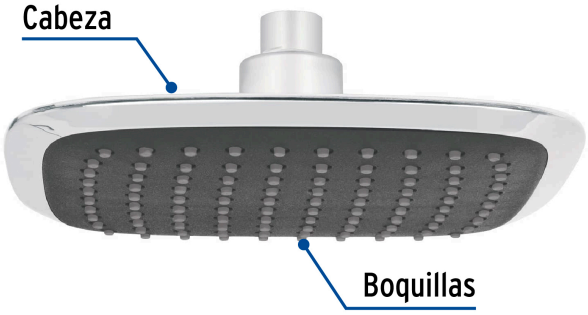

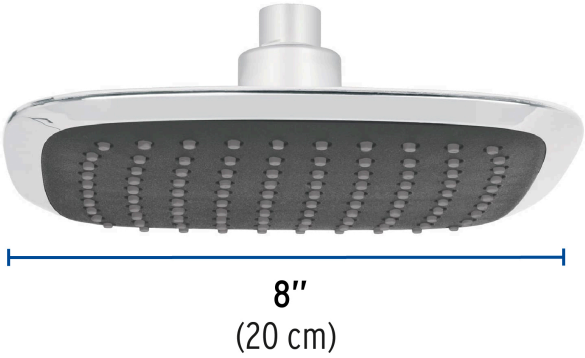

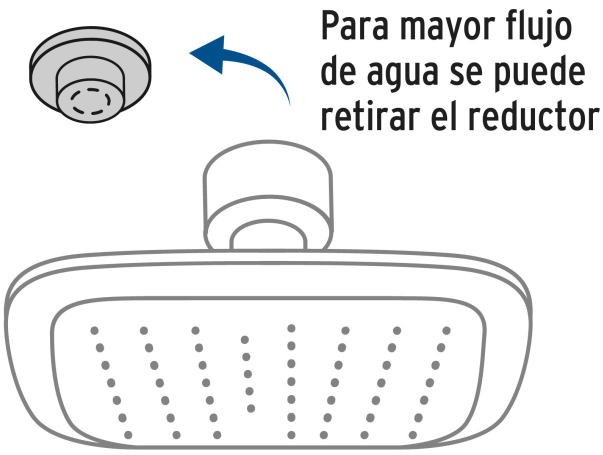

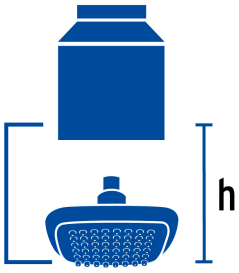

Altura	Presión		
(h)	kPa	kgf / cm²	PSI
2 m	20	0.2	2.8
3 m	30	0.3	4.2
4 m	40	0.4	5.6

D.R. © Truper S.A. de C.V. 2024 | Todos los derechos reservados.

Prohibida su reproducción o divulgación total o parcial así como su uso o aprovechamiento sin autorización escrita de Truper, S.A de C.V.

Imagenes complementarias

Para regadera cuadrada plato ancho 8"

R-511

D.R. © Truper S.A. de C.V. 2024 | Todos los derechos reservados.

Prohibida su reproducción o divulgación total o parcial así como su uso o aprovechamiento sin autorización escrita de Truper, S.A de C.V.