CÓDIGO: **12531** CLAVE: **CIA-02B**

Tarjeta 6 tiras 23cm antiderrapantes blancas 50mm c/abrasivo

- Cinta fabricada con grano de óxido de aluminio
- Gran resistencia al deslizamiento
- Adhesivo acrílico, resistente al agua y al tráfico con calzado
- Uso general con calzado

Reduce accidentes

Para interiores y exteriores

Resistentes al agua

Certificaciones y garantías

- Garantizado contra defectos de fabricación o mano de obra. La garantía se puede hacer válida con cualquier distribuidor de TRUPER

Especificaciones

Color	Blanco
Largo	23 cm
Ancho	50 mm
Empaque individual	Tarjeta con 6 tiras
Pallet	6300
Inner	5
Master	60

País de origen

Fabricado en China bajo las estrictas especificaciones de GRUPO TRUPER

D.R. © Truper S.A. de C.V. 2025 | Todos los derechos reservados.

Prohibida su reproducción o divulgación total o parcial así como su uso o aprovechamiento sin autorización escrita de Truper, S.A de C.V.

Imagenes complementarias

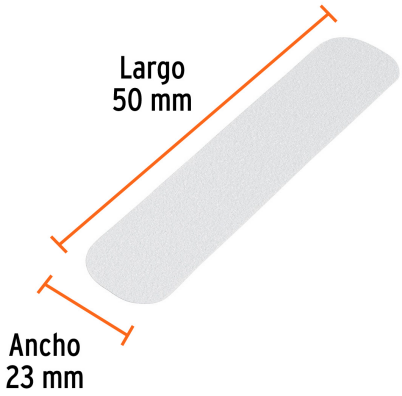

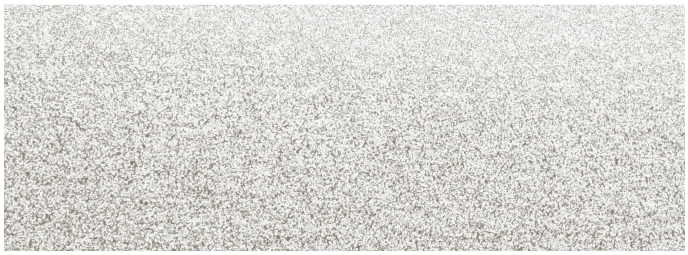

D.R. © Truper S.A. de C.V. 2025 | Todos los derechos reservados.

Prohibida su reproducción o divulgación total o parcial así como su uso o aprovechamiento sin autorización escrita de Truper, S.A de C.V.